Nikon **SB-N5** CE

Jp **スピードライト** 使用説明書

En **Speedlight** User's Manual

Fr **Flash** Manuel d'utilisation

Es **Flash** Manual del usuario

Pb **Speedlight** Manual do usuário

Ck **闪光灯** 使用说明书

Ch **閃光燈** 使用說明書

Kr **스피드라이트** 사용설명서

Th **แฟลชเสริมภายนอก** คู่มือการใช้งาน

Id **Speedlight** Manual bagi Pengguna

Tr **Speedlight Flaş Birimi** Kullanım kılavuzu

Ar **Speedlight فلاش** دليل المستخدم

Printed in China
SB1E01(C3)
8MSA52C3-01 ▲G02

NIKON CORPORATION

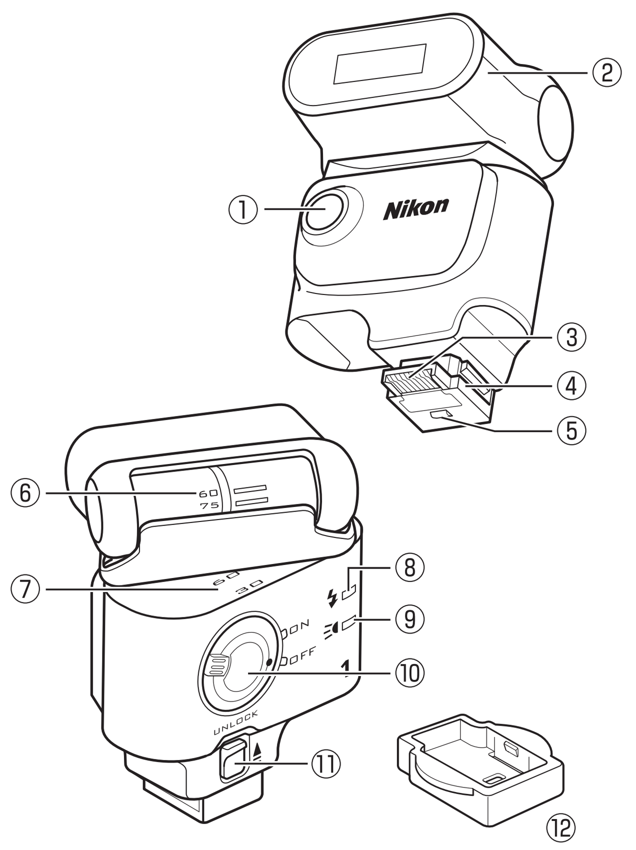

図1/Figure 1/Figure 1/Figura 1/图1

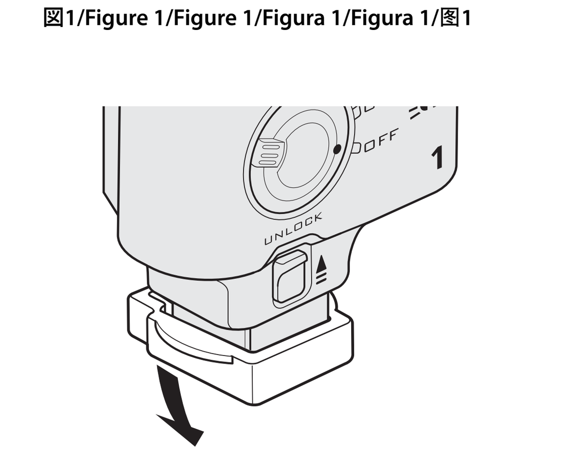

図2/Figure 2/Figure 2/Figura 2/图2

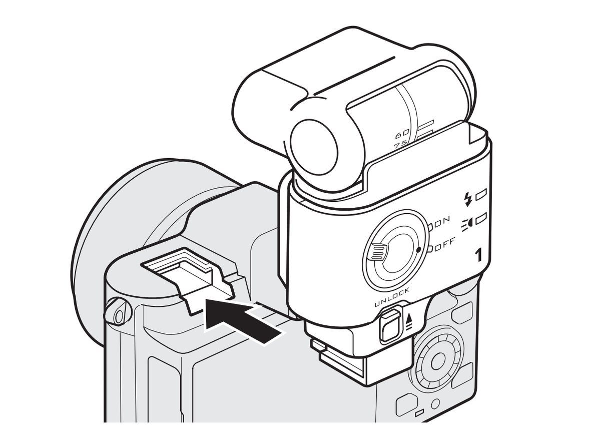

図3/Figure 3/Figure 3/Figura 3/图3

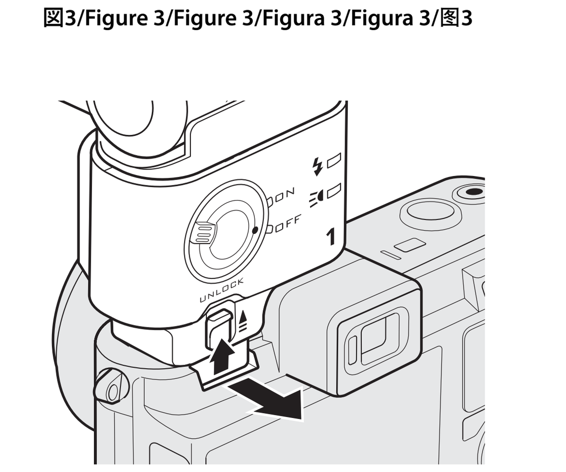

図4/Figure 4/Figure 4/Figura 4/图4

日本語

ニコン SB-N5 をお買い上げくださいまして、誠にありがとうございます。

お使いになる前に、本書およびカメラの活用ガイド（Reference Manual CD-ROM）をよくお読みになり、内容を充分に理解してから正しくお使いください。

- このスピードライトは、レンズ交換式デジタルカメラとの組み合わせで、i-TTL モード、マニュアルモードでフラッシュ撮影することができます。
- スマートフォトセレクターモードまたはモーションスナップショットモードでの撮影時には、スピードライトは発光せず、代わりにキャプチャーイルミネーターが約 6 秒間照射されます。
- 電源はカメラから供給されます。

安全上のご注意

ご使用の前に「安全上のご注意」をよくお読みの上、正しくお使いください。この「安全上のご注意」は製品を安全に正しく使用していただき、あなたや他の人々への危害や財産への損害を未然に防止するために、重要な内容を記載しています。お読みになった後は、お使いになる方がいつでも見られるところに必ず保管してください。

表示と意味は次のようになっています。

⚠ 警告	この表示を無視して、誤った取り扱いをすると、人が死亡または重傷を負う可能性が想定される内容を示しています。
⚠ 注意	この表示を無視して、誤った取り扱いをすると、人が傷害を負う可能性が想定される内容および物的損害の発生が想定される内容を示しています。

お守りいただく内容の種類を、次の絵表示で区分し、説明しています。

絵表示の例

- △記号は、注意（警告を含む）を促す内容を告げるものです。図の中や近くに具体的な注意内容（左図の場合は感電注意）が描かれています。
- ⃠記号は、禁止（してはいけないこと）の行為を告げるものです。図の中や近くに具体的な禁止内容（左図の場合は分解禁止）が描かれています。
- ●記号は、行為を強制すること（必ずすること）を告げるものです。図の中や近くに具体的な強制内容（左図の場合は電池を取り出す）が描かれています。

⚠ 警告

分解禁止	分解したり、修理や改造をしないこと 感電したり、異常動作をしてケガの原因となります。
接触禁止 すぐに修理依頼を	落下などによって破損し、内部が露出したときは、露出部に手を触れないこと 感電したり、破損部でケガをする原因となります。 カメラの電池を抜いて、販売店またはニコンサービス機関に修理を依頼してください。
電池を取る すぐに修理依頼を	熱くなる、煙が出る、こげ臭いなどの異常時は、速やかにカメラの電池を取り出すこと そのまま使用すると火災、やけどの原因となります。電池を取り出す際、やけどに充分注意してください。 電池を抜いて、販売店またはニコンサービス機関に修理を依頼してください。
水かけ禁止	水につけたり、水をかけたり、雨にぬらしたりしないこと 発火したり感電の原因となります。
禁止	引火、爆発のおそれのある場所では使用しないこと プロパンガス、ガソリンなどの引火性ガスや粉塵の発生する場所で使用すると、爆発や火災の原因となります。
発光禁止	車の運転者等にむけてスピードライトを発光しないこと 事故の原因となります。
発光禁止	スピードライトを人の目に近づけて発光しないこと 視力障害の原因となります。 特に乳幼児を撮影するときは1m 以上離れてください。
発光禁止	発光部を人体やものに密着させて発光させないこと やけどや発火の原因となります。
保管注意	幼児の口に入る小さな付属品は、幼児の手の届かないところに置くこと 幼児の飲み込みの原因となります。 万一飲み込んだ場合は直ちに医師にご相談ください。

⚠ 注意

感電注意	ぬれた手でさわらないこと 感電の原因になることがあります。
保管注意	製品は幼児の手の届かない所に置くこと なめて感電したり、ケガの原因となることがあります。
注意	強い衝撃を与えないこと 内部が故障し、破裂、発火の原因になることがあります。
溶剤清掃禁止	シンナーやベンジンなどの有機溶剤を使ってふかないこと 防虫スプレーの液剤を製品に吹きつけないこと また、ナフタリン、樟脳の入った場所に保管しないこと プラスチックケースが割れて火災や感電の原因となることがあります。

各部の名称（図 1）

1 キャプチャーイルミネーター
2 フラッシュヘッド
3 カメラ連動接点
4 取り付け脚
5 ロックピン
6 フラッシュヘッド上下回転角度目盛
7 フラッシュヘッド左右回転角度目盛
8 フラッシュ状態表示（赤色）
9 キャプチャーイルミネーター状態表示（緑色）
10 電源スイッチ
11 ロック解除ノブ
12 取り付け脚カバー

カメラへの取り付け方・取り外し方

■ 取り付け方

1 SB-N5 とカメラの電源を OFF にして、カメラのマルチアクセサリーポートカバーを取り外す
2 SB-N5 の取り付け脚カバーを取り外す（図 2）
3 取り付け脚をマルチアクセサリーポートに差し込む（図 3）
   - 正しく差し込むと、「カチッ」と音がしてロック解除ノブが下がり、ロックされます。

■ 取り外し方

1 SB-N5 とカメラの電源を OFF にする
2 ロック解除ノブを押し上げたまま、取り付け脚をゆっくり引き抜く（図 4）
   - 無理に引き抜かないでください。
   - カメラに取り付けていないときは、取り付け脚カバーを取り付けてください。

お手入れについて

■ お手入れの方法

- ブロアーでゴミやホコリを軽く吹き払った後、柔らかい清潔な布で軽く拭いてください。特に、海辺で使った後は、真水を数滴たらした柔らかい清潔な布で塩分を拭き取ってから、乾いた布で軽く拭いて乾かしてください。
- スピードライト内部には、精密な電子部品が多く含まれています。振動や衝撃を与えないでください。

■ 保管の方法

- カビや湿気による故障を防ぐため、風通しの良い乾燥したところに保管してください。
- ナフタリンや樟脳、磁気を発生する器具の近くには、置かないでください。
- 極端に高温になるところ（夏期の車内やストーブなどの近く）には、置かないでください。故障の原因となります。
- コンデンサー（スピードライト内部の部品）の劣化を防ぐため、約 1 ヶ月に 1 回は、2、3 回発光させてください。

■ ご使用になる場所にご注意ください

- 極端に温度差がある場所に移動すると、スピードライトの内部や外観部に水滴が生じることがあります。バッグやビニール袋などに入れ、周囲の温度になじませてからご使用ください。
- テレビ塔や高圧鉄塔に近い場所では、強い磁気や電波が発生しており、誤作動することがあります。

仕様

型式	直列制御方式 TTL 自動調光スピードライト
対応ニコンデジタルカメラ	マルチアクセサリーポートを装備したレンズ交換式デジタルカメラ
ガイドナンバー（20℃）	8.5（ISO 100・m）/12（ISO 200・m）
調光範囲（i-TTL 調光モード時）	0.6m ～ 20m（ISO 感度、バウンス角度、絞り値によって異なります）
発光モード	• i-TTL 調光モード • マニュアル発光モード
カメラ側の設定による撮影機能	• フラッシュモード：通常発光（先幕シンクロ）、通常発光＋スロー（スローシンクロ）、後幕発光（後幕シンクロ）、後幕発光＋スロー • フラッシュ発光：i-TTL モード、マニュアル発光モード • フラッシュ調光補正
バウンス角度	垂直方向：上方向 90°～ 正面 （クリック：正面 /60°/75°/90°） 水平方向：左方向 180°～ 右方向 180° （クリック：正面 /30°/60°/75°/90°/120°/150°/180°）
電源 ON/OFF	電源スイッチによる切り換え
フラッシュ状態表示	• 充電完了：点灯 • 警告：点滅（警告の内容については、カメラの活用ガイドをご覧ください。）
キャプチャーイルミネーター	対応カメラがスマートフォトセレクターモードまたはモーションスナップショットモードの場合、先撮り撮影時に約 6 秒間照射可能
キャプチャーイルミネーター状態表示	キャプチャーイルミネーター使用可能：点灯
閃光時間	約 1/4,000 秒：フル発光時
その他の機能	• 過熱防止 • カメラボディーからの操作によりファームアップ可能
寸法（W × H × D）	約 50 × 70.5 × 40.5 mm
質量	約 70 g（本体のみ）
付属品	ソフトケース SS-N5、取り付け脚カバー BS-N2000

- 製品の外観、仕様、性能は予告なく変更することがありますので、ご了承ください。使用説明書の誤りなどについての補償はご容赦ください。

English

Thank you for purchasing a Nikon SB-N5 Speedlight. The SB-N5 supports i-TTL and manual flash control when used with interchangeable lens format cameras. In Smart Photo Selector and Motion Snapshot modes, the flash will not fire but the capture illuminator will light for about six seconds to illuminate your subject. Power is supplied by the camera. Before using this product, please carefully read both these instructions and the camera *Reference Manual* (on CD).

For Your Safety

To prevent injury to yourself or to others, read the following safety precautions in their entirety before using this product. Keep these safety instructions where all those who use the product will read them.

The consequences that could result from failure to observe the precautions listed in this section are shown by the following symbols:

⚠ **WARNING**	This icon marks warnings. To prevent possible injury, read all warnings before using this Nikon product.
⚠ **CAUTION**	This icon marks cautions. To prevent damage to your Nikon product, read all cautions before using the equipment.

⚠ WARNING

- **Do not disassemble.** Touching the product's internal parts could result in injury. In the event of malfunction, the product should be repaired only by a qualified technician. Should the product break open as the result of a fall or other accident, remove the camera battery and/or AC adapter and then take the product to a Nikon-authorized service center for inspection.
- **Turn the camera off immediately in the event of malfunction.** Should you notice smoke or an unusual smell coming from the equipment, immediately unplug the camera AC adapter and remove the camera battery, taking care to avoid burns. Continued operation could result in fire or injury. After removing the battery from the camera, take the equipment to a Nikon-authorized service center for inspection.
- **Keep dry.** Immersing the equipment in or exposing it to water (including rain) could cause fire or electric shock.
- **Do not use in the presence of flammable gas.** Do not use electronic equipment in the presence of flammable gas, as this could result in explosion or fire.
- **Do not aim the flash at the operator of a motor vehicle.** Failure to observe this precaution could result in accidents.
- **Observe caution when using the flash.**
  - Using the camera with the flash in close contact with the skin or other objects could cause fire or burns.
  - Using the flash close to the subject's eyes could cause visual impairment. Particular care should be observed when photographing infants, when the flash should be no less than one meter (39 in.) from the subject.
- **Keep out of reach of children.** Small parts constitute a choking hazard. Should a child swallow any part of this equipment, consult a physician immediately.

⚠ CAUTION

- **Do not handle with wet hands.** Failure to observe this precaution could result in electric shock.
- **Keep out of reach of children.** Failure to observe this precaution could result in injury, including electric shock caused by licking the product.
- **Do not expose to violent physical shocks.** Failure to observe this precaution could damage the internal parts, rupture the casing, or cause fire.
- **Do not expose the product to insect repellent or to alcohol, thinner, or other volatile chemicals or store with naphtha or camphor mothballs.** Failure to observe this precaution could cause the plastic casing to break, resulting in fire or electric shock.

Parts of the Speedlight (Figure 1)

1 Capture illuminator
2 Flash head
3 Signal contacts
4 Mounting foot
5 Locking pin
6 Flash head tilting angle scale
7 Flash head rotating angle scale
8 Flash status indicator (red)
9 Capture-illuminator status indicator (green)
10 Power switch
11 Latch release
12 Mounting foot cover

Attachment and Removal

■ **Attaching the Speedlight**

1 Turn off the camera and SB-N5 and remove the camera multi accessory port cover.
2 Remove the mounting foot cover from the SB-N5 (Figure 2).
3 Insert the mounting foot into the multi accessory port (Figure 3), sliding it in until it clicks into place and the latch release slides down to latch the Speedlight to the camera.

■ **Removing the Speedlight**

1 Turn off the camera and SB-N5.
2 Keeping the latch release in the unlocked position, remove the SB-N5 from the camera multi accessory port (Figure 4). *Do not use force.* Replace the mounting foot cover when the SB-N5 is not in use.

Product Care

■ **Cleaning**

- Use a blower to remove dust and lint, then wipe gently with a soft, dry cloth. After using the SB-N5 at the beach or seaside, wipe off sand or salt with a cloth lightly dampened in distilled water and then dry the product thoroughly by wiping it gently with a dry cloth.
- The SB-N5 contains a large amount of precision electronics. Do not subject to shock or vibration.

■ **Storage**

To prevent mold or mildew, store the device in a dry, well-ventilated area. Remove the SB-N5 from storage about once a month and fire it two or three times to keep the condenser inside the unit from deteriorating. Do not store the device with camphor or naphtha mothballs or in locations that:

- are in the vicinity of equipment that produces strong electromagnetic fields,
- are exposed to extremely high temperatures that could cause product malfunction, such as next to a heater or in an enclosed vehicle on a hot day

■ **Use**

- Sudden changes in temperature, such as those that occur when entering or leaving a heated building on a cold day, can cause condensation inside the device. To prevent condensation, place the device in a plastic bag or other sealed container before exposing it to sudden changes in temperature.
- Do not use the device in the vicinity of equipment that produces strong electromagnetic fields, such as transmission towers or high-voltage power lines. Failure to observe this precaution could cause product malfunction.

Specifications

Electronic construction	Automatic Insulated Gate Bipolar Transistor (IGBT) and series circuitry
Supported cameras	Interchangeable lens format cameras with multi accessory ports
Guide number (20 °C/68 °F)	8.5/27.9 (ISO 100, m/ft), 12/39.4 (ISO 200, m/ft)
Effective flash range (i-TTL)	0.6 m to 20 m/2 ft to 66 ft (varies with ISO sensitivity, bounce angle, and aperture)
Supported flash control modes	i-TTL, manual
Options available using camera controls	• **Flash mode**: Fill flash (front-curtain sync), front-curtain with slow sync, rear-curtain sync, and rear-curtain with slow sync • **Flash control mode**: i-TTL, manual • **Flash compensation**
Bounce angle	• **Vertical**: Flash can be rotated up 90° from horizontal with stops where the flash is pointing directly ahead and at 60°, 75°, and 90° • **Horizontal**: 180° right to 180° left, with stops where the flash is pointing directly ahead and at 30°, 60°, 75°, 90°, 120°, 150°, and 180°
Device on/off	Power switch used to turn SB-N5 on and off
Flash status indicator	Lights when charging is complete Warning indicator: Blinks (see the camera *Reference Manual* for more information)
Capture illuminator	When SB-N5 is used with compatible cameras, lights for about six seconds during buffering in Smart Photo Selector and Motion Snapshot modes
Capture-illuminator status indicator	Lights to show that capture illuminator can be used
Flash duration	Lights for about 1/4000 s when fired at full power
Other options	Thermal cut-out Firmware can be updated from camera
Dimensions (W × H × D)	Approx. 50 × 70.5 × 40.5 mm/2.0 × 2.8 × 1.6 in.
Weight	Approx. 70 g/2.5 oz (SB-N5 only)
Supplied accessories	Soft case SS-N5, Mounting foot cover BS-N2000

Specifications subject to change without notice. Nikon will not be held liable for damages that may result from any mistakes that this manual may contain.

Français

Merci d'avoir acheté un flash Nikon SB-N5. Le SB-N5 prend en charge la commande de flash i-TTL et manuelle lorsqu'il est utilisé avec des appareils photos à objectif interchangeable. En mode Sélecteur de photo optimisé et Instant animé, le flash ne se déclenchera pas mais l'illuminateur continu s'allumera pendant environ six secondes pour éclairer le sujet. L'appareil photo fournit l'alimentation. Avant d'utiliser ce produit, veuillez lire attentivement aussi bien ces instructions que le *manuel de référence* de l'appareil photo (sur CD).

Pour votre sûreté

Afin d'éviter de vous blesser, ou de blesser d'autres personnes, prenez soin de lire entièrement les précautions de sécurité suivantes avant d'utiliser ce produit. Conservez ces mesures de sécurité dans un endroit accessible par tous les utilisateurs du produit qui les liront.

Les conséquences pouvant résulter d'un non-respect des consignes émises dans cette section sont représentées par les symboles suivants :

⚠ **AVERTISSEMENT**	Cet icône symbolise les mises en garde. Afin d'éviter toute blessure éventuelle, prenez soin de lire toutes les mises en garde avant d'utiliser le produit Nikon.
⚠ **MISE EN GARDE**	Cet icône symbolise les mises en garde. Afin d'éviter tout dommage à votre produit Nikon, prenez soin de lire toutes les mises en garde avant d'utiliser l'appareil.

⚠ AVERTISSEMENT

- **Ne pas démonter.** La manipulation des parties internes du produit pourrait causer des blessures. Dans le cas d'un disfonctionnement, seul un technicien qualifié peut réparer le produit. Si le produit venait à se briser suite à une chute ou tout autre accident, retirez la batterie et/ou l'adaptateur secteur de l'appareil photo et apportez le produit dans un centre de SAV Nikon agréé pour le faire examiner.
- **Dans le cas d'un disfonctionnement, éteignez immédiatement l'appareil photo.** Si vous remarquez que l'appareil émet de la fumée ou une odeur inhabituelle, débranchez immédiatement l'adaptateur secteur de l'appareil photo et retirez la batterie, en prenant soin de ne pas vous brûler. Un fonctionnement non-interrompu pourrait causer un incendie ou des blessures. Après avoir retiré la batterie de l'appareil photo, apportez l'appareil dans un centre de SAV Nikon agréé pour le faire examiner.
- **Tenir au sec.** Plonger l'appareil dans l'eau ou l'exposer à l'eau (y compris la pluie) pourrait causer un incendie ou une électrocution.
- **Ne pas utiliser en cas de présence de gaz inflammables.** N'utilisez pas d'appareil électronique en cas de présence de gaz inflammables, ceci pouvant résulter à une explosion ou un incendie.
- **Ne pas pointer le flash sur l'utilisateur d'un véhicule motorisé.** Le non-respect de cette consigne pourrait causer des accidents.
- **Respectez les consignes lors de l'utilisation du flash.**
  - Lors de l'utilisation de l'appareil photo, un coup de flash en contact rapproché avec la peau ou d'autres objets pourrait causer un incendie ou des brûlures.
  - L'utilisation du flash trop près des yeux du sujet pourrait causer des troubles visuels. Veuillez porter une attention particulière lorsque vous photographiez des enfants, le flash ne devant pas se trouver à moins d'un mètre du sujet.
- **Tenir hors de la portée des enfants.** De petites pièces exposent à un risque d'étouffement. Si un enfant venait à avaler n'importe quelle pièce de l'appareil, consultez immédiatement un médecin.

⚠ MISE EN GARDE

- **Ne pas manipuler avec les mains humides.** Le non-respect de cette consigne pourrait causer une électrocution.
- **Tenir hors de la portée des enfants.** Le non-respect de cette consigne pourrait causer des blessures, y compris une électrocution lors d'un contact du produit avec la bouche.
- **Ne pas exposer à de violents chocs physiques.** Le non respect de cette consigne pourrait abîmer les parties internes, rompre le boîtier ou produire un incendie.
- **Ne pas exposer le produit à des répulsifs ou à de l'alcool, à un diluant ou à d'autres produits chimiques volatils ou le ranger avec des boules de camphre ou de naphtaline.** Le non-respect de cette consigne pourrait causer la fracture du boîtier en plastique, entraînant un incendie ou une électrocution.

Pièces du flash (Figure 1)

1 Illuminateur continu
2 Tête de flash
3 Contacts du signal
4 Sabot de fixation
5 Goupille d'arrêt
6 Echelle de l'angle d'inclinaison de la tête de flash
7 Echelle de l'angle de rotation de la tête de flash
8 Témoin d'état du flash (rouge)
9 Témoin d'état de l'illuminateur continu (vert)
10 Commutateur marche-arrêt
11 Déverrouillage du loquet
12 Cache du sabot de fixation

Fixation et sécurité

■ **Fixation du flash**

1 Eteindre l'appareil photo et le SB-N5 puis retirer le cache du port multi-accessoires.
2 Retirez le cache du sabot de fixation du SB-N5 (Figure 2).
3 Insérer le sabot de fixation dans le port multi-accessoires (Figure 3), en le glissant jusqu'à ce qu'il s'enclenche et que le loquet de déverrouillage soit abaissé afin de verrouiller le flash à l'appareil photo.

■ **Retrait du flash**

1 Eteindre l'appareil photo et le SB-N5.
2 En laissant le loquet en position de déverrouillage, retirer le SB-N5 du port multi-accessoires de l'appareil photo (Figure 4). *Ne pas forcer.* Replacer le cache du sabot de fixation lorsque le SB-N5 n'est pas utilisé.

Entretien du produit

■ **Nettoyage**

- Utiliser un souffleur pour enlever la poussière et les peluches, puis essuyer délicatement avec un tissu sec et doux. Après avoir utilisé le SB-N5 à la plage ou au bord de la mer, enlever le sable ou le sel avec un tissu légèrement humidifié dans de l'eau distillée puis sécher entièrement le produit en l'essuyant délicatement avec un tissu sec.
- Le SB-N5 contient une grande quantité de pièces électroniques de précision. Ne pas soumettre aux chocs et vibrations.

■ **Rangement**

Pour éviter la formation de moisissures, ranger l'appareil dans un endroit sec et bien aéré. Ressortir le SB-N5 environ une fois par mois et le mettre en route deux ou trois fois pour éviter que le condensateur ne se détériore. Ne pas ranger l'appareil avec des boules de camphre ou de naphtaline, ou dans des endroits qui :

- sont à proximité d'appareils qui produisent de forts champs magnétiques.
- sont exposés à d'extrêmement hautes températures qui pourraient causer un disfonctionnement du produit, comme à côté d'un radiateur ou dans un véhicule fermé un jour de canicule.

■ **Utilisation**

- Des changements soudains de températures, comme lorsqu'on entre ou sort d'un bâtiment chauffé durant une froide journée, peuvent causer de la condensation à l'intérieur de l'appareil. Afin d'éviter la condensation, introduire l'appareil dans un sac plastique ou tout autre conteneur fermé avant de l'exposer à des changements soudains de températures.
- Ne pas utiliser l'appareil à proximité d'équipements produisant de forts champs magnétiques, telles que les tours de transmission ou les lignes à haute-tension. Le non-respect de cette consigne pourrait entraîner un disfonctionnement du produit.

Caractéristiques

Structure électronique	Transistor bipolaire à grille isolée (IGBT) automatique et ensemble de circuits en série
Appareils photos compatibles	Appareils photos à objectif interchangeable dotés d'un port multi-accessoires
Nombre guide (20 °C)	8,5 (ISO 100, m), 12 (ISO 200, m)
Portée réelle du flash (i-TTL)	De 0,6 m à 20 m (varie selon la sensibilité ISO, angle de réflexion, et ouverture)
Modes de contrôle du flash compatibles	i-TTL, manuel
Options disponibles avec les commandes de l'appareil photo	• **Mode de flash** : Dosage flash/ambiance (synchro sur le premier rideau), synchro lente sur le premier rideau, et synchro sur le second rideau, synchro lente sur le second rideau • **Mode de contrôle du flash** : i-TTL, manuel • **Correction du flash**
Angle de réflexion	• **Vertical** : Le flash peut pivoter jusqu'à 90° depuis l'horizontal et se bloque lorsque le flash pointe directement vers l'avant et à 60°, 75° et 90° • **Horizontal** : De 180° à droite vers 180° à gauche et se bloque lorsque le flash pointe directement vers l'avant et à 30°, 60°, 75°, 90°, 120°, 150° et 180°
Mise en marche/arrêt de l'appareil	La mise en marche ou l'arrêt du SB-N5 s'effectue avec le commutateur marche-arrêt
Témoin d'état du flash	S'allume lorsque le chargement est terminé Indicateur d'avertissement : Clignote (se référer au *manuel de référence* de l'appareil photo pour de plus amples informations)
Illuminateur continu	Lors d'une utilisation du SB-N5 avec des appareils photos compatibles, s'allume pendant environ six secondes durant l'enregistrement dans la mémoire tampon avec les modes Sélecteur de photo optimisé et Instant animé
Témoin d'état de l'illuminateur continu	S'allume pour avertir que l'illuminateur continu peut être utilisé
Durée du flash	S'allume pendant environ 1/4000 s lorsqu'il se déclenche à pleine puissance
Autres options	Protecteur thermique Le micro-logiciel peut être mis à jour depuis l'appareil photo
Dimensions (L × H × P)	Approx. 50 × 70,5 × 40,5 mm
Poids	Approx. 70 g (SB-N5 uniquement)
Accessoires compatibles	Etui souple SS-N5, Cache de sabot de fixation BS-N2000

Les spécifications sont sujettes à modification sans préavis. Nikon décline toute responsabilité concernant les dommages subis suite à un non-respect de l'une des consignes présentée dans ce manuel.

Español

Gracias por adquirir un flash Nikon SB-N5. El SB-N5 es compatible con los controles de flash i-TTL y manual al utilizarse con cámaras con formato de objetivo intercambiable. El flash no se disparará en los modos selector de foto inteligente e instantánea de movimiento, en su lugar, la luz de captura se encenderá para iluminar a su sujeto durante aproximadamente seis segundos. La alimentación viene suministrada desde la cámara. Antes de utilizar este producto, lea atentamente tanto estas instrucciones como el *manual de referencia* de la cámara (en CD).

Por su seguridad

Para evitar lesionarse o lesionar a terceros, lea completamente las siguientes precauciones de seguridad antes de utilizar este producto. Guarde estas instrucciones de seguridad en donde todos aquellos que vayan a utilizar el producto puedan leerlas.

Las consecuencias del incumplimiento de las precauciones indicadas en este apartado vienen indicadas por los siguientes símbolos:

⚠ **ADVERTENCIA**	Este icono indica avisos. Para evitar posibles lesiones, lea todos los avisos antes de utilizar este producto Nikon.
⚠ **PRECAUCIÓN**	Este icono indica precauciones. Para evitar daños en su producto Nikon, lea todas las precauciones antes de utilizar el equipo.

⚠ ADVERTENCIA

- **No lo desmonte.** El contacto con las partes internas del producto podría causar lesiones. En caso de funcionamiento erróneo, el producto deberá ser reparado exclusivamente por técnicos cualificados. Si como resultado de un accidente o caída el producto se abriese, extraiga la batería de la cámara y/o el adaptador de CA, a continuación lleve el producto a un servicio técnico autorizado de Nikon para su inspección.
- **En caso de funcionamiento erróneo, apague inmediatamente la cámara.** Si notase humo o un olor inusual proveniente del equipo, desenchufe inmediatamente el adaptador de CA de la cámara y extraiga la batería de su interior tomando las precauciones necesarias para no quemarse. Un uso continuado podría provocar incendios o lesiones. Una vez extraída la batería de la cámara, lleve el equipo a un servicio técnico autorizado de Nikon para su inspección.
- **Mantener seco.** Sumergir o exponer el equipo al agua (incluida la lluvia) podría provocar un incendio o descargas eléctricas.
- **No utilizar cerca de gas inflamable.** No utilice ningún equipo electrónico cerca de glas inflamable, de lo contrario podría provocar un incendio o una explosión.
- **No apunte con el flash al conductor de un vehículo.** De lo contrario podría provocar accidentes.
- **Tenga cuidado al utilizar el flash.**
  - Utilizar la cámara con el flash cerca de la piel u otros objetos podría causar un incendio o quemaduras.
  - Utilizar el flash cerca de los ojos del sujeto podría causar discapacidades visuales. Ponga especial atención al fotografiar a niños, en dicho caso el flash ha de encontrarse a una distancia del sujeto no inferior a un metro.
- **Mantener fuera del alcance de los niños.** Las partes pequeñas constituyen riesgos de asfixia. Si cualquiera de las partes de este equipo fuese ingerida por un niño, busque asistencia médica inmediatamente.

⚠ PRECAUCIÓN

- **No utilizar con las manos mojadas.** De lo contrario podría provocar descargadas eléctricas.
- **Mantener fuera del alcance de los niños.** De no cumplir con esta precaución podrían provocarse lesiones, incluyendo descargas eléctricas causadas si un niño chupase el producto.
- **No someter a fuertes golpes.** De lo contrario podría dañar las partes internas, romper la carcasa o provocar un incendio.
- **No exponga este producto a insecticidas o alcohol, disolvente, o a cualquier otro químico volátil ni lo almacene con bolas antipolillas de naftalina o de alcanfor.** De no cumplir con esta precaución podría provocar que la cubierta de plástico se rompiese, provocando incendios o descargas eléctricas.

Partes del flash (Figura 1)

1 Luz de captura
2 Cabezal del flash
3 Contactos de señal
4 Pie de montaje
5 Clavija de seguridad
6 Escala del ángulo de inclinación del cabezal del flash
7 Escala del ángulo de rotación del cabezal del flash
8 Indicador de estado del flash (rojo)
9 Indicador de estado de luz de captura (verde)
10 Interruptor principal
11 Pestillo de liberación
12 Tapa del pie de montaje

Instalación y extracción

■ **Instalación del flash**

1 Apague la cámara y el SB-N5 y extraiga la tapa del puerto multiaccesorios de la cámara.
2 Extraiga la tapa del pie de montaje del SB-N5 (Figura 2).
3 Introduzca el pie de montaje en el puerto multiaccesorios (Figura 3), deslizándolo hasta que oiga un clic y hasta que el pestillo de liberación se deslice hacia abajo fijando el flash en la cámara.

■ **Extracción del flash**

1 Apague la cámara y el SB-N5.
2 Manteniendo el pestillo de liberación en la posición de desbloqueo, extraiga el SB-N5 del puerto multiaccesorios de la cámara (Figura 4). *No utilice la fuerza.* Coloque la tapa del pie de montaje nuevamente en su lugar cuando no utilice el SB-N5.

Cuidado del producto

■ **Limpieza**

- Utilice un soplador para eliminar la suciedad y las pelusas, a continuación limpie con un paño suave y seco. Tras utilizar el SB-N5 en la playa o en la costa, retire todo resto de arena o sal con un paño ligeramente humedecido en agua destilada y a continuación seque concienzudamente el producto usando suavemente un paño seco.
- El SB-N5 contiene muchos elementos electrónicos de precisión. No lo someta a golpes o vibraciones.

■ **Almacenamiento**

Para evitar la aparición de moho u óxido, almacene el dispositivo en un área seca y bien ventilada. Saque el SB-N5 de su lugar de almacenamiento aproximadamente una vez al mes y realice dos o tres disparos para evitar que el condensador de la unidad se deteriore. No almacene el dispositivo con bolas antipolillas de naftalina o alcanfor o en ubicaciones que:

- se encuentren cerca de equipos que produzcan fuertes campos electromagnéticos,
- estén expuestos a temperaturas extremadamente altas que puedan provocar funcionamientos erróneos en el producto, como por ejemplo al lado de un calefactor o en un vehículo cerrado durante un día caluroso

■ **Uso**

- Los cambios repentinos de temperatura, como aquellos que se producen al entrar o salir de un edificio con calefacción en un día frío, podrían provocar la aparición de condensación en el interior del dispositivo. Para evitar la aparición de condensación, coloque el dispositivo en una bolsa de plástico o en un contenedor hermético antes de exponerlo a cambios repentinos de temperatura.
- No utilice el dispositivo cerca de equipos que produzcan fuertes campos electromagnéticos, tales como torres de transmisión o líneas de corriente de alto voltaje. De lo contrario podría provocar un funcionamiento erróneo del producto.

Especificaciones

Construcción electrónica	Transistor bipolar automático de puerta aislada (IGBT) y una serie de circuitos
Cámaras compatibles	Cámaras de formato de objetivo intercambiable con un puerto multiaccesorios
Número de guía (20 °C)	8,5 (ISO 100, m), 12 (ISO 200, m)
Alcance efectivo del flash (i-TTL)	De 0,6 a 20 m (varía con la sensibilidad ISO, ángulo de rebote, y diafragma)
Modos de control de flash compatibles	i-TTL, manual
Opciones disponibles al usar los controles de la cámara	• **Modo de flash**: Flash de relleno (sincronización a la cortinilla delantera), cortinilla delantera con sincronización lenta, y sincronización a la cortinilla trasera, cortinilla trasera con sincronización lenta • **Modo de control de flash**: i-TTL, manual • **Compensación de flash**
Ángulo de rebote	• **Vertical**: El flash puede girarse hasta 90° horizontalmente con paradas en los lugares en los que el flash apunta directamente hacia adelante y a 60°, 75° y 90° • **Horizontal**: 180° desde la derecha a 180° hacia la izquierda, con paradas en los lugares en los que el flash apunta directamente hacia adelante y a 30°, 60°, 75°, 90°, 120°, 150° y 180°
Conexión/desconexión del dispositivo	Para apagar y encender el SB-N5 se utiliza el interruptor principal
Indicador de estado del flash	Se ilumina una vez completada la carga Indicador de advertencia: Parpadeos (consulte el *manual de referencia* de la cámara para más información)
Luz de captura	Al utilizar el SB-N5 con cámaras compatibles, se iluminará durante aproximadamente seis segundos durante el almacenamiento en la memoria intermedia en los modos selector de foto inteligente e instantánea de movimiento
Indicador de estado de luz de captura	Se ilumina para mostrar que puede utilizarse la luz de captura
Duración del flash	Se ilumina durante aproximadamente 1/4000 seg. al dispararse a máxima potencia
Otras opciones	Protección térmica El firmware puede actualizarse desde la cámara
Dimensiones (an × al × pr)	Aprox. 50 × 70,5 × 40,5 mm
Peso	Aprox. 70 g (SB-N5 únicamente)
Accesorios suministrados	Estuche blando SS-N5, tapa del pie de montaje BS-N2000

Las especificaciones están sometidas a cambio sin previo aviso. Nikon no se hace responsable por los daños resultantes de cualquier error contenido en este manual.

Português (Brasil)

Obrigado por comprar um Speedlight SB-N5 da Nikon. O SB-N5 suporta o i-TTL e o controle de flash manual quando usado com câmeras com formato de lente intercambiável. Nos modos Seletor de Fotos Inteligente e Foto com Movimento, o flash não acenderá, mas o iluminador de captura acenderá por cerca de seis segundos para iluminar seu tema. A energia é fornecida pela câmera. Antes de usar este produto, leia cuidadosamente estas instruções e o *Manual de Referência* da câmera (no CD).

Para Sua Segurança

Para evitar lesões em si mesmo ou em outras pessoas, leia as seguintes precauções de segurança inteiramente antes de utilizar este produto. Mantenha estas instruções de segurança em um lugar no qual todas as pessoas que utilizam o produto as leiam.

As consequências que podem resultar da não observância das precauções listadas nesta seção são mostradas pelos seguintes símbolos:

⚠ **AVISO**	Este ícone marca os avisos. Para evitar possíveis lesões, leia todos os avisos antes de utilizar este produto Nikon.
⚠ **CUIDADO**	Este ícone marca os cuidados. Para evitar danos em seu produto Nikon, leia todos os cuidados antes de utilizar o equipamento.

⚠ AVISO

- **Não desmonte.** Tocar nas partes internas do produto pode resultar em lesões. No caso de mau funcionamento, o produto deve ser consertado apenas por um técnico qualificado. Caso o produto abra como resultado de uma queda ou outro acidente, remova a bateria da câmera e/ou o adaptador AC, então leve o produto a uma assistência técnica autorizada Nikon para uma inspeção.
- **Desligue a câmera imediatamente no caso de mau funcionamento.** Caso você note fumaça ou um odor incomum vindo do equipamento, desconecte imediatamente o adaptador AC da câmera e remova a bateria, tomando cuidado para evitar queimaduras. A operação continuada pode resultar em fogo ou lesões. Depois de remover a bateria da câmera, leve o equipamento a uma assistência técnica autorizada Nikon para uma inspeção.
- **Mantenha a seco.** Mergulhar o equipamento ou expô-lo à água (inclusive à chuva) pode causar fogo ou choque elétrico.
- **Não use na presença de gás inflamável.** Não use o equipamento eletrônico na presença de gás inflamável, pois pode resultar em explosão ou fogo.
- **Não aponte o flash para o operador de um veículo motorizado.** A não observância desta precaução pode resultar em acidentes.
- **Tenha cuidado ao usar o flash.**
  - Usar a câmera com o flash próximo à pele ou a outros objetos pode causar fogo ou queimaduras.
  - Usar o flash próximo aos olhos do fotografado pode causar deficiência visual. Deve ser observado um cuidado particular ao fotografar crianças, quando o flash deve estar a pelo menos um metro de distância do tema.
- **Mantenha fora do alcance de crianças.** As partes pequenas constituem um perigo de asfixia. Caso uma criança engula qualquer parte deste equipamento, consulte um médico imediatamente.

⚠ CUIDADO

- **Não manuseie com as mãos molhadas.** A não observância desta precaução pode resultar em choque elétrico.
- **Mantenha fora do alcance de crianças.** A não observância desta precaução pode resultar em lesões, inclusive em choque elétrico ao lamber o produto.
- **Não sujeite a fortes choques físicos.** A não observância desta precaução pode danificar as partes internas, romper o invólucro ou causar fogo.
- **Não exponha o produto a repelentes, álcool, tíner ou outros produtos voláteis, nem armazene com bolas de naftalina ou cânfora.** A não observância desta precaução pode fazer o invólucro plástico romper, resultando em fogo ou choque elétrico.

Partes do Speedlight (Figura 1)

1 Iluminador de captura
2 Cabeça do flash
3 Contatos do sinal
4 Montagem do pé
5 Pino de trava
6 Escala do ângulo de inclinação da cabeça do flash
7 Escala do ângulo de rotação da cabeça do flash
8 Indicador de status do flash (vermelho)
9 Indicador de status do iluminador de captura (verde)
10 Chave liga/desliga
11 Liberação da trava
12 Tampa da montagem do pé

Colocação e Remoção

■ **Anexar o Speedlight**

1 Desligue a câmera e o SB-N5, e remova a tampa da porta multiacessórios da câmera.
2 Remova a tampa da montagem do pé do SB-N5 (Figura 2).
3 Insira a montagem do pé na porta multiacessórios (Figura 3), deslizando-a até clicar no lugar e a liberação da trava deslizar para travar o Speedlight na câmera.

■ **Remover o Speedlight**

1 Desligue a câmera e o SB-N5.
2 Mantendo a liberação da trava na posição desbloqueada, remova o SB-N5 da porta multiacessórios da câmera (Figura 4). *Não force.* Recoloque a tampa da montagem do pé quando o SB-N5 não estiver em uso.

Cuidados com o Produto

■ **Limpeza**

- Use um soprador para remover a poeira e a sujeira, então limpe gentilmente com um pano macio e seco. Depois de usar o SB-N5 na praia ou à beira-mar, limpe a areia ou o sal com um pano ligeiramente umedecido em água destilada, então seque o produto totalmente limpando-o gentilmente com um pano seco.
- O SB-N5 contém muita precisão eletrônica. Não submeta a choques ou vibração.

■ **Armazenamento**

Para evitar ferrugem ou mofo, guarde o dispositivo em uma área seca e bem ventilada. Remova o SB-N5 do armazenamento uma vez ao mês e dispare-o duas ou três vezes para impedir que o condensador dentro da unidade se deteriore. Não guarde o dispositivo com bolas de cânfora ou naftalina, ou em locais que:

- estejam próximos a equipamentos que produzem fortes campos eletromagnéticos,
- estejam expostos a temperaturas muito altas que possam causar o mau funcionamento do produto, tais como próximo a um aquecedor ou em um veículo fechado em um dia quente

■ **Uso**

- Mudanças repentinas de temperatura, tais como as que ocorrem ao entrar ou sair de um prédio aquecido em um dia frio, podem causar condensação dentro do dispositivo. Para evitar a condensação, coloque o dispositivo em um saco plástico ou outro contêiner lacrado antes de expô-lo a mudanças repentinas de temperatura.
- Não use o dispositivo próximo a equipamentos que produzam fortes campos eletromagnéticos, tais como torres de transmissão ou linhas de força de alta voltagem. A não observância desta precaução pode causar o mau funcionamento do produto.

Especificações

Construção eletrônica	Automatic Insulated Gate Bipolar Transistor (IGBT) e circuito de série
Câmeras suportadas	Câmeras com formato de lente intecambiável com uma porta multiacessórios
Número guia (20 °C)	8,5 (ISO 100, m), Aprox. 12 (ISO 200, m)
Alcance efetivo do flash (i-TTL)	0,6 m a 20 m (varia com a sensibilidade ISO, ângulo de ressalto e abertura)
Modos suportados de controle do flash	i-TTL, manual
Opções disponíveis usando os controles da câmera	• **Modo flash**: Flash de preenchimento (sincronismo da cortina frontal), cortina frontal com sincronismo lento e sincronismo da cortina traseira, cortina traseira com sincronismo lento • **Modo de controle do flash**: i-TTL, manual • **Compensação do flash**
Ângulo de ressalto	• **Vertical**: O flash pode ser girado em até 90° a partir da horizontal com paradas onde o flash está apontando diretamente para frente e em 60°, 75° e 90° • **Horizontal**: 180° para a direita até 180° para a esquerda, com paradas onde o flash está apontando diretamente para frente e em 30°, 60°, 75°, 90°, 120°, 150° e 180°
Ligar/desligar dispositivo	Chave liga/desliga usada para ligar e desligar o SB-N5
Indicador de status do flash	Acende quando o carregamento está completo Indicador de aviso: Pisca (veja o *Manual de Referência* da câmera para obter mais informações)
Iluminador de captura	Quando o SB-N5 é usado com câmeras compatíveis, acende por cerca de seis segundos durante o armazenamento em buffer nos modos Seletor de Fotos Inteligente e Foto com Movimento
Indicador de status do iluminador de captura	Acende para mostrar que o iluminador de captura pode ser usado
Duração do flash	Acende por cerca de 1/4000 s quando disparado em potência total
Outras opções	Corte térmico O firmware pode ser atualizado a partir da câmera
Dimensões (L × A × P)	Aprox. 50 × 70,5 × 40,5 mm
Peso	Aprox. 70 g (SB-N5 apenas)
Acessórios fornecidos	Estojo flexível SS-N5, Tampa da montagem do pé BS-N2000

Especificações sujeitas a alterações sem aviso prévio. A Nikon não se responsabiliza por danos que possam resultar de qualquer erro que este manual possa conter.

中文版（简体）

使用产品前请仔细阅读本使用说明书，并请妥善保管。

感谢您选购尼康SB-N5闪光灯。与可更换镜头型照相机一起使用时，SB-N5支持i-TTL和手动闪光控制。在智能照片选择器和动态快照模式下，闪光灯不会闪光，但是拍摄照明器会点亮约6秒以照亮您的拍摄对象。 其电源由照相机提供。在使用本产品前，请仔细阅读这些指南和照相机说明书。

安全须知

请在使用前仔细阅读“安全须知”,并以正确的方法使用。本“安全须知”中记载了重要的内容，可使您能够安全、正确地使用产品，并预防对您或他人造成人身伤害或财产损失。请在阅读之后妥善保管，以便本产品的所有使用者可以随时查阅。

本节中标注的指示和含义如下。

⚠ 警告	表示若不遵守该项指示或操作不当，则有可能造成人员死亡或负重伤的内容。
⚠ 注意	表示若不遵守该项指示或操作不当，则有可能造成人员伤害、以及有可能造成物品损害的内容。

本节使用以下图示和符号对必须遵守的内容作分类和说明。

图示和符号的实例

- △符号表示唤起注意（包括警告）的内容。在图示中或图示附近标有具体的注意内容（左图之例为当心触电）。
- ⃠符号表示禁止（不允许进行的）的行为。在图示中或图示附近标有具体的禁止内容（左图之例为禁止拆卸）。
- ●符号表示强制执行（必需进行）的行为。在图示中或图示附近标有具体的强制执行内容（左图之例为取出电池）。

⚠ 警告

禁止拆卸	切勿自行拆卸、修理或改装。 否则将会造成触电、发生故障并导致受伤。
禁止触碰 立即委托修理	当产品由于跌落而破损使得内部外露时，切勿用手触碰外露部分。 否则将会造成触电、或由于破损部分而导致受伤。 取出照相机电池，并委托经销商或尼康授权的维修服务中心进行修理。
禁止触碰 立即委托修理	当发现产品变热、冒烟或发出焦味等异常时，请立刻取出照相机电池。 若在此情况下继续使用，将会导致火灾或灼伤。 取出电池时，请小心勿被烫伤。取出电池，并委托经销商或尼康授权的维修服务中心进行修理。
禁止接触水	切勿浸入水中或接触到水，或被雨水淋湿。 否则将会导致起火或触电。
禁止	切勿在有可能起火、爆炸的场所使用。 在有丙烷气、汽油等易燃性气体、粉尘的场所使用产品，将会导致爆炸或火灾。
禁止闪光	切勿朝驾驶员闪光。 否则将会造成事故。
禁止闪光	切勿将闪光灯贴近人眼进行闪光。 否则将会导致视觉损伤。 请特别注意在对婴幼儿摄影时，须保持1米以上的距离。
禁止闪光	闪光部与人体或物体紧贴时切勿闪光。 否则将导致灼伤或起火。
妥善保管	切勿在婴幼儿伸手可及之处保管婴幼儿可能会放入口中的细小部件。 否则将会导致婴幼儿将部件吞入口中。 意外吞入口中时，请立即向医生咨询。

⚠ 注意

当心触电	切勿用湿手触碰。 否则将有可能导致触电。
妥善保管	切勿在婴幼儿伸手可及之处保管产品。 否则将导致婴幼儿因舔吮而触电或受伤。
注意	切勿施以强烈撞击。 内部发生故障将有可能导致破裂或起火。
禁止用溶剂清洁	切勿用稀释剂或苯等有机溶剂擦拭。 切勿向产品喷射防虫喷雾剂。 此外，切勿保管在放有卫生球或樟脑丸的场所。 塑料包装盒破损将有可能导致火灾或触电。

闪光灯部件（图1）

1 拍摄照明器
2 闪光灯头
3 信号接点
4 安装底座
5 锁定插头
6 闪光灯头倾斜角刻度
7 闪光灯头旋转角刻度
8 闪光灯状态指示灯（红色）
9 拍摄照明器状态指示灯（绿色）
10 电源开关
11 锁闩释放按钮
12 安装底座盖

安装与拆卸

■ **安装闪光灯**

1 关闭照相机和SB-N5并取下照相机多用配件端口盖。
2 从SB-N5取下安装底座盖（图2）。
3 将安装底座插入多用配件端口（图3），插入时请将其向里推动直至卡入到位，且锁闩释放按钮滑下将闪光灯锁定在照相机上。

■ **卸下闪光灯**

1 关闭照相机和SB-N5。
2 将锁闩释放按钮保持在未锁定位置的同时，从照相机多用配件端口取下SB-N5（图4）。***请勿用力过度。***当不使用SB-N5时，请套上安装底座盖。

产品维护

■ **清洁**

- 可使用吹气球去除灰尘和浮屑，再用一块干的软布轻轻擦拭。在沙滩或海边使用SB-N5后，请先使用一块沾有少许蒸馏水的软布擦去沙子和盐分，然后再使用一块干布轻轻擦拭并将其完全擦干。
- SB-N5包含大量精密电子组件。切勿使其受到强烈碰撞或震动。

■ **存放**

为防止发霉，请将本设备存放在干燥、通风良好的地方。存放时，请大约每月将SB-N5取出一次，使其闪光2到3次，以免该装置内部的电容性能下降。切不可将本设备与樟脑丸或石脑油一起存放，亦不可存放在以下环境中：

- 产生强电磁场的设备附近；
- 可能导致产品故障的极其高温的地方（例如加热器旁或炎热天封闭的车内）

■ **使用**

- 温度的突变，比如在寒冷天进出有暖气的大楼可能会造成该设备内部结露。为避免结露，在进入温度突变的环境之前，请将其装入塑料包或其它密封容器内。
- 切勿在产生强电磁场的设备（如输电塔或高压电力线）附近使用本产品，否则可能引起产品故障。

技术规格

电子构造	自动绝缘栅双极型晶体管（IGBT）和串联电路
支持的照相机	带多用配件端口的可更换镜头型照相机
指数（20℃）	8.5（ISO 100、m）或12（ISO 200、m）
有效闪光范围（i-TTL）	0.6m至20m（根据ISO感光度、反射角度和光圈的不同而异）
支持的闪光控制模式	i-TTL、手动
使用照相机控制时的可用选项	• **闪光模式**：补充闪光（前帘同步）、前帘慢同步、后帘同步、后帘慢同步 • **闪光控制模式**：i-TTL、手动 • **闪光补偿**
反射角度	• **竖直**：闪光灯可从水平位置向上转动至90°，并可在闪光灯指向正前方的位置以及在60°、75°和90°的位置停留 • **水平**：可从右方180°转动至左方180°，并可在闪光灯指向正前方的位置以及在30°、60°、75°、90°、120°、150°和180°的位置停留
设备开启/关闭	使用电源开关开启和关闭SB-N5
闪光灯状态指示灯	充电完成时点亮 警告指示：闪烁（有关详细信息，请参阅照相机说明书）
拍摄照明器	SB-N5用于兼容照相机时，在智能照片选择器和动态快照模式下的缓冲过程中将会点亮约6秒
拍摄照明器状态指示灯	点亮表示拍摄照明器可以使用
闪光持续时间	以全光闪光时点亮约1/4000秒
其它功能	防过热 可从照相机更新固件
尺寸（宽×高×厚）	约50×70.5×40.5 mm
重量	约70 g（仅SB-N5）
随附配件	软套SS-N5、安装底座盖BS-N2000

技术规格如有变动恕不另行通知。对因本说明书的错误而造成的损害，尼康公司不承担法律责任。

照相机及相关产品中有毒有害物质或元素的名称、含量及环保使用期限说明

环保使用期限	部件名称	有毒有害物质或元素					
		铅 (Pb)	汞 (Hg)	镉 (Cd)	六价铬 (Cr(VI))	多溴联苯 (PBB)	多溴二苯醚 (PBDE)
10	1 照相机外壳和镜筒（金属制）	×	○	○	○	○	○
10	照相机外壳和镜筒（塑料制）	○	○	○	○	○	○
10	2 机座和机械元件	×	○	○	○	○	○
10	3 光学镜头、棱镜、滤镜玻璃	○	○	×[*1]	○	○	○
10	4 电子表面装配元件（包括电子元件）	×	○	○	○	○	○
10	5 机械元件，包括螺钉、包括螺母和垫圈等	○	○	○	○	○	○
10	6 无线发射器和遥控器[*2]	×	○	○	○	○	○
10	7 交流适配器、充电器、电池匣和连接线类[*2]	×	○	○	○	○	○
5	8 锂离子可充电电池[*2]	×	○	○	○	○	○
e	9 镍氢可充电电池[*2]	○	○	○	○	○	○
e	10 非电子附件（盖子、罩子、带子、遮光罩、光学附件、转接环、盒子等）[*2]	○	○	○	○	○	○
e	11 光盘（CD-ROM）[*2]	○	○	○	○	○	○

注：

有毒有害物质或元素标识说明

○ 表示该有毒有害物质或元素在该部件所有均质材料中的含量均在SJ/T11363-2006标准规定的限量要求以下。

× 表示该有毒有害物质或元素至少在该部件的某一均质材料中的含量超出SJ/T11363-2006标准规定的限量要求。但是，以现有的技术条件要使照相机相关产品完全不含有上述有毒有害物质极为困难，并且上述产品都包含在《关于电气电子设备中特定有害物质使用限制指令2002/95/EC》的豁免范围之内。

*1 表示存在于照相机机身内置的某些滤镜中。

*2 部件名称栏中6-11类的附件既可能与主产品捆绑销售，也可能单独销售。无论何种情况，其中有毒有害物质或元素的含有量相同。

环保使用期限

此标志的数字是基于中华人民共和国电子信息产品污染控制管理办法及相关标准，表示该产品的环保使用期限的年数。
请遵守产品的安全及使用注意事项，并在产品使用后根据各地的法律、规定以适当的方法回收再利用或废弃处理本产品。

进口商：尼康映像仪器销售（中国）有限公司
（上海市西藏中路268号来福士广场50楼01-04室，200001）
尼康客户支持中心服务热线:4008-201-665
（周一至周日9:00–18:00）
http://www.nikon.com.cn/

在中国印刷
出版日期2011年5月1日

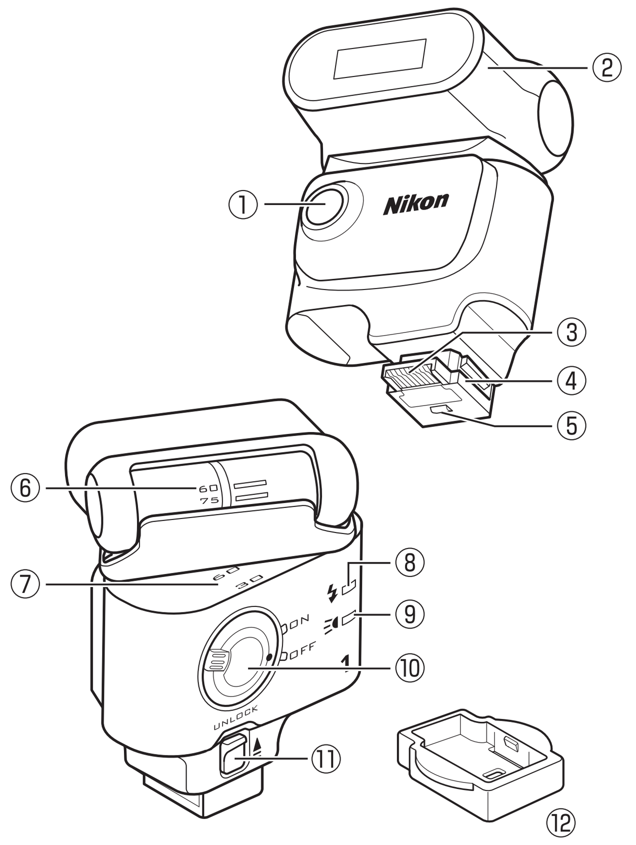

圖1/그림1/รูปที่ 1/Gambar 1/Şekil 1/الشكل 1

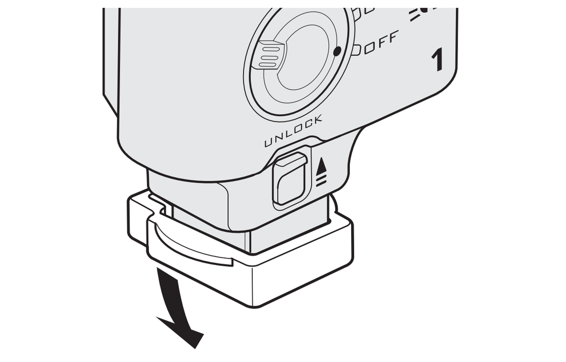

圖2/그림2/รูปที่ 2/Gambar 2/Şekil 2/الشكل 2

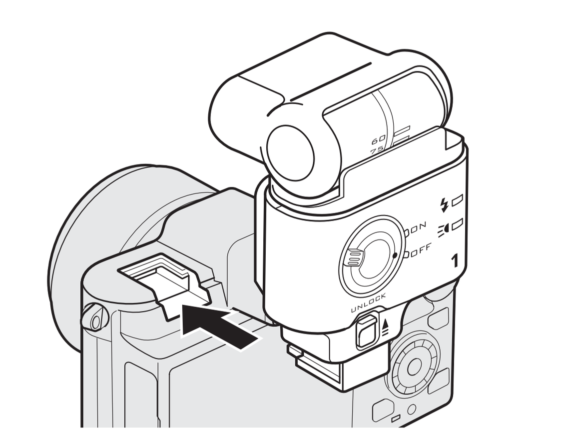

圖3/그림3/รูปที่ 3/Gambar 3/Şekil 3/الشكل 3

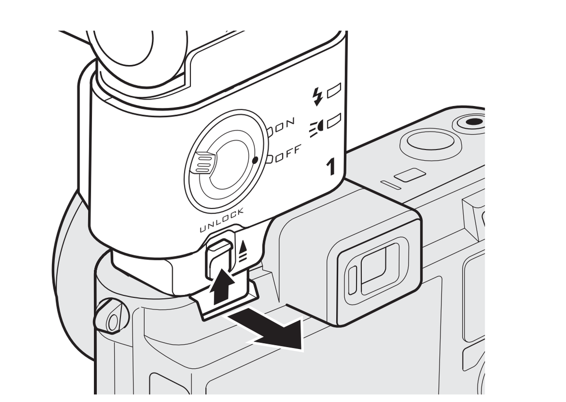

圖4/그림4/รูปที่ 4/Gambar 4/Şekil 4/الشكل 4

繁體中文

感謝您選購尼康 SB-N5 閃光燈。與可換鏡頭型相機一起使用時，SB-N5 支援 i-TTL 和手動閃光控制。在智能相片選擇器和動態快照模式下，閃光燈不會閃光，但是主體照明燈會點亮約 6 秒以照亮您的主體。其電源由相機提供。在使用本產品前，請仔細閱讀這些指南和相機 *參考說明書*（在光碟中）。

安全須知

爲防止您自己或他人受傷，在使用本產品之前，請全面閱讀以下安全注意事項，並妥善保管這些安全指南，以便本產品的所有使用者可以隨時查閱。

請遵守本節中列舉的用以下符號所標註的各項預防措施，否則可能損壞產品。

⚠ 警告	該圖示表示警告。爲防止任何可能的傷害，在使用本尼康產品前，請先閱讀所有警告。
⚠ 注意	該圖示表示注意事項。爲防止您的尼康產品受到任何損害，在使用本裝置前，請先閱讀所有注意事項。

⚠ 警告

- **勿自行拆解**。觸碰產品的內部零件可能導致受傷。遇到故障時，本產品只能由有資格的維修技師進行修理。若本產品因爲摔落或其他意外事故造成破損，請取出相機電池並 / 或斷開 AC 變壓器的連接，然後將本產品送至尼康授權維修服務中心進行檢查維修。
- **發生故障時立刻關閉相機**。當您發現本裝置冒煙或發出異味時，請立刻拔下相機 AC 變壓器的插頭並取出相機電池，注意避免被灼傷。若在此情形下繼續使用，將可能導致火災或受傷。從相機取出電池後，請將裝置送到尼康授權維修服務中心進行檢查維修。
- **保持乾爽**。將本裝置浸入水中或接觸到水（包括雨水）可能導致火災或觸電。
- **勿在易燃氣體環境中使用**。請勿在易燃氣體環境中使用電子裝置，以避免發生爆炸或火災。
- **勿將閃光燈對準汽車司機進行閃光**，否則可能導致交通事故。
- **使用閃光燈時的注意事項**。
  - 使用相機進行閃光燈攝影時，將閃光燈靠近皮膚或其他物體可能導致火災或灼傷。
  - 若將閃光燈貼近主體的眼部，可能造成視覺損傷。請特別注意在給嬰幼兒拍照時，閃光燈與主體間的距離不得少於 1 m。
- **勿在兒童伸手可及之處保管本產品**。細小部件有導致窒息的危險。若兒童不慎吞嚥了本裝置的任何部件，請立即諮詢醫生。

⚠ 注意

- **不要用濕手進行操作**，否則可能導致觸電。
- **勿在兒童伸手可及之處保管本產品**，否則可能導致受傷，包括舔舐本產品導致的觸電。
- **不要讓本產品受到強烈震動**，否則可能損壞內部零件，使外殼破裂，或導致火災。
- **不要使本產品接觸到殺蟲劑或者酒精、稀釋劑或其他揮發性化學物質，也不要將其與石腦油或樟腦丸一起存放**，否則可能使塑膠外殼破裂，從而導致火災或觸電。

閃光燈部件（圖 1）

1	主體照明燈	7	閃光燈頭旋轉角度尺
2	閃光燈頭	8	閃光燈狀態指示器（紅色）
3	信號接點	9	主體照明燈狀態指示器（綠色）
4	接環腳	10	電源開關
5	鎖定插針	11	插鎖釋放按鍵
6	閃光燈頭傾斜角度尺	12	接環腳蓋

安裝與拆卸

■ **安裝閃光燈**

1. 關閉相機和 SB-N5 並取下相機多重配件埠蓋。
2. 從 SB-N5 取下接環腳蓋（圖 2）。
3. 將接環腳插入多重配件埠（圖 3），插入時請將其向裡推動直至卡入到位，且插鎖釋放按鍵滑下將閃光燈鎖定在相機上。

■ **卸下閃光燈**

1. 關閉相機和 SB-N5。
2. 將插鎖釋放按鍵保持在未鎖定位置的同時，從相機多重配件埠取下 SB-N5（圖 4）。***請勿用力過度***。當不使用 SB-N5 時，請套上接環腳蓋。

產品維護

■ **清潔**

- 可使用吹氣球去除灰塵和浮屑，再用一塊乾的軟布輕輕擦拭。在沙灘或海邊使用 SB-N5 後，請先使用一塊沾有少許蒸餾水的軟布擦去沙子和鹽分，然後再使用一塊乾布輕輕擦拭並將其完全擦乾。
- SB-N5 包含大量精密電子組件。切勿使其受到強烈碰撞或震動。

■ **存放**

爲防止發霉，請將本裝置存放在乾爽、通風良好的地方。存放時，請大約每月將 SB-N5 取出一次，使其閃光 2 到 3 次，以免該裝置內部的電容效能下降。切不可將本裝置與樟腦丸或石腦油一起存放，亦不可存放在以下環境中：

- 產生強電磁場的裝置附近；
- 可能導致產品故障的極其高溫的地方（例如加熱器旁或炎熱天封閉的車內）

■ **使用**

- 溫度的突變，比如在寒冷天進出有暖氣的大樓可能會造成該裝置內部結露。爲避免結露，在進入溫度突變的環境之前，請將其裝入塑膠包或其他密封容器內。
- 切勿在產生強電磁場的裝置（如輸電塔或高壓電力線）附近使用該裝置，否則可能引起產品故障。

技術規格

電子結構	自動絕緣兩極晶體（IGBT）和串聯電路
支援的相機	帶多重配件埠的可換鏡頭型相機
閃光指數（20 ℃）	8.5（ISO 100、m）或 12（ISO 200、m）
有效閃光範圍（i-TTL）	0.6 m 至 20 m（根據 ISO 感光度、反射角度和光圈的不同而異）
支援的閃光控制模式	i-TTL、手動
使用相機控制時的可用選項	• **閃光模式**：補充閃光（前簾同步）、前簾慢速同步、後簾同步、後簾慢速同步 • **閃光控制模式**：i-TTL、手動 • **閃光補償**
反射角度	• **豎直**：閃光燈可從水平位置向上轉動 90°，並可在閃光燈指向正前方的位置以及在 60°、75° 和 90° 的位置停留 • **水平**：可從右方 180° 轉動至左方 180°，並可在閃光燈指向正前方的位置以及在 30°、60°、75°、90°、120°、150° 和 180° 的位置停留
裝置開啓 / 關閉	使用電源開關開啓和關閉 SB-N5
閃光燈狀態指示器	充電完成時點亮 警告指示器：閃爍（有關詳情，請參見相機 *參考說明書*）
主體照明燈	SB-N5 用於兼容相機時，在智能相片選擇器和動態快照模式下的緩衝過程中將會點亮約 6 秒
主體照明燈狀態指示器	點亮表示主體照明燈可以使用
閃光持續時間	以全光閃光時點亮約 1/4000 秒
其他功能	過熱保護器 可從相機更新韌體
尺寸（W×H×D）	約 50×70.5×40.5 mm
重量	約 70 g（僅 SB-N5）
隨附配件	軟套 SS-N5、接環腳蓋 BS-N2000

技術規格如有變動恕不另行通知。對因本說明書的錯誤而造成的損害，尼康公司不承擔法律責任。

한국어

Nikon SB-N5 스피드라이트를 구매해 주셔서 감사합니다. SB-N5는 렌즈 교환식 카메라와 사용될 때 i-TTL 및 수동 발광 설정을 지원합니다. 스마트 포토 셀렉터 및 모션 스냅 사진 모드에서는 플래시가 발광하지 않지만 캡처 보조광은 피사체를 밝히기 위해 약 6초간 켜집니다. 전원은 카메라에 의해 공급됩니다. 본 제품을 사용하기 전에 이 설명서 및 카메라 *참조 설명서*(CD)를 자세히 읽어주세요.

고객님의 안전을 위하여

사용자나 타인에 대한 상해를 미리 방지하기 위하여 본 제품을 사용하기 전에 다음 안전상의 주의를 모두 읽어주십시오. 다 읽으신 다음에는 모든 사용자가 언제나 볼 수 있는 곳에 보관하여 주십시오.

여기에 기재된 안전상의 주의를 지키지 않아 초래될 수 있는 결과에 대해서는 다음과 같은 기호로 표시되어 있습니다.

⚠ 경고	이 아이콘은 경고를 나타냅니다. 상해를 방지하기 위하여 Nikon 제품을 사용하기 전에 모든 경고를 읽어 주십시오.
⚠ 주의	이 아이콘은 주의를 나타냅니다. Nikon 제품의 손상을 방지하기 위하여 기기를 사용하기 전에 모든 주의를 읽어 주십시오.

⚠ 경고

- **분해하지 마십시오.** 카메라의 내부 부품을 만지면 상처를 입을 수 있습니다. 오작동시 공인 기사만이 제품을 수리할 수 있습니다. 떨어뜨리거나 기타 사고로 인하여 제품이 파손되어 내부가 노출되었을 때에는 카메라 배터리와 AC 어댑터를 제거한 다음 니콘 서비스 지정점에 수리를 의뢰하여 주십시오.
- **오작동시 즉시 카메라를 끄십시오.** 기기에서 연기나 이상한 냄새가 나면 즉시 카메라의 AC 어댑터를 빼고 배터리를 제거해서 타지 않도록 조처하십시오. 계속해서 작업하면 화재나 부상을 당할 수 있습니다. 카메라에서 배터리를 제거한 후 니콘 서비스 지정점에 카메라 점검을 의뢰하여 주십시오.
- **항상 물기가 없는 상태에서 사용하십시오.** 기기를 물속에 담그거나 물(비를 포함해)에 적실 경우 화재나 감전을 초래할 수 있습니다.
- **인화성 가스가 있는 곳에서 사용하지 마십시오.** 인화성 가스가 있는 곳에서는 전자 기기를 사용하지 마십시오. 폭발이나 화재의 위험이 있습니다.
- **자동차 운전자를 향해 플래시를 터트리지 마십시오.** 이 주의사항을 지키지 않으면 사고를 초래할 수 있습니다.
- **플래시를 사용할 때 주의하십시오.**
  - 플래시가 피부 또는 기타 물체에 접촉한 상태에서 카메라를 사용하면 화재나 화상을 입을 수 있습니다.
  - 눈 가까이에서 플래시를 터뜨리면 일시적 시력 상실의 원인이 될 수 있습니다. 1미터 이내에서 플래시를 사용하여 유아의 사진을 찍을 때에는 특별한 주의를 기울여야 합니다.
- **어린이의 손이 닿지 않게 하십시오.** 작은 부품은 삼킬 경우 질식의 위험이 있습니다. 본 기기의 부품을 아동이 삼킬 경우 즉시 의사의 진단을 받으십시오.

⚠ 주의

- **젖은 손으로 만지지 마십시오.** 이 주의사항을 지키지 않으면 감전될 수 있습니다.
- **어린이의 손이 닿지 않게 하십시오.** 이 주의사항을 지키지 않으면 기기를 핥아 생기는 감전을 포함하여 부상을 당할 수 있습니다.
- **심한 물리적 충격을 주지 마십시오.** 이 주의사항을 지키지 않으면 내부 부품을 손상시키고 케이스를 파손시키거나 화재를 초래할 수 있습니다.
- **제품을 방충제나 알코올, 시너 또는 기타 인화성 화학 물질에 노출하지 말고 나프탈렌 좀약과 함께 보관하지 마십시오.** 이 주의사항을 지키지 않으면 플라스틱 케이스가 깨지는 원인이 되거나 화재나 감전을 초래할 수 있습니다.

스피드라이트 부속품(그림 1)

1	캡처 보조광	7	플래시 헤드 회전 각도 눈금
2	플래시 헤드	8	플래시 상태 표시(빨강)
3	신호 단자부	9	캡처 보조광 상태 표시(초록)
4	장착 풋	10	전원 스위치
5	고정 핀	11	고정레버 릴리즈
6	플래시 헤드 기울기 각도 눈금	12	장착 풋 커버

부착 및 제거

■ **스피드라이트 부착**

1. 카메라와 SB-N5를 끄고 카메라 멀티 액세서리 포트 커버를 제거합니다.
2. 장착 풋 커버를 SB-N5에서 제거합니다(그림 2).
3. 장착 풋을 멀티 액세서리 포트에 끼우고(그림 3), 제자리에 꼭 들어맞을 때까지 밀어 넣고 고정레버 릴리즈를 내려 스피드라이트를 카메라에 고정합니다.

■ **스피드라이트 제거**

1. 카메라와 SB-N5를 끕니다.
2. 고정레버 릴리즈를 잠금해제 위치에 놓고 카메라 멀티 액세서리 포트에서 SB-N5를 제거합니다(그림 4). *힘을 가하지 마십시오.* SB-N5를 사용하지 않을 때는 장착 풋 커버를 도로 끼워 놓습니다.

제품 관리

■ **청소**

- 블로어를 이용하여 먼지나 보풀 등을 제거한 후 부드러운 마른 천으로 조심스럽게 닦아줍니다. 해변이나 바닷가에서 SB-N5를 사용한 후에는 마른 천을 깨끗한 물에 살짝 적셔 모래나 소금기를 닦아낸 다음 마른 천으로 부드럽게 닦아서 완전히 말려줍니다.
- SB-N5는 많은 정밀 전자 장치를 포함하고 있습니다. 충격이나 진동을 가하지 마십시오.

■ **보관**

곰팡이가 생기지 않도록 건조하고 환기가 잘되는 곳에 기기를 보관하십시오. 한 달에 한번 정도 SB-N5를 꺼내 2-3번 정도 터뜨려서 기기 내부의 콘덴서가 악화되지 않도록 합니다. 기기를 나프탈렌이나 좀약과 함께 보관하거나 다음과 같은 장소에 보관해서는 안됩니다.

- 강한 전자기장이 발생되는 장비 가까이
- 제품 오작동을 초래하는 심한 고온의 장소, 가령 난방기 옆이나 더운 날 문이 꽉 닫힌 차 안

■ **사용**

- 추운 날 난방이 잘 된 건물에 들어가거나 밖으로 나갈 때와 같이 온도가 급격히 변할 경우 기기 내부에 응결이 생길 수 있습니다. 응결을 예방하려면 카메라를 비닐봉지나 밀봉된 케이스에 넣어 두어 갑작스러운 온도 변화에 노출되지 않도록 하십시오.
- 송전탑이나 고압 전선과 같이 강한 전자기장이 발생되는 장비 근처에서 기기를 사용하지 마십시오. 이 주의사항을 지키지 않으면 제품 오작동의 원인이 될 수 있습니다.

사양

전자 구성	자동 절연 게이트 양극성 트랜지스터(IGBT) 및 일련의 회로
지원 카메라	멀티 액세서리 포트가 있는 렌즈 교환식 카메라
가이드 넘버(20 °C)	8.5(ISO 100, m), 12(ISO 200, m)
유효 발광 범위(i-TTL)	0.6 - 20 미터(ISO 감도, 반사각, 조리개에 따라 달라집니다)
지원 플래시 발광량 제어 모드	i-TTL, 수동
카메라 컨트롤을 사용해 이용 가능한 옵션	• **플래시 모드**: 강제 발광(선막 발광), 슬로우 싱크로에서 선막 발광, 후막 발광, 슬로우 싱크로에서 후막 발광 • **플래시 발광량 제어 모드**: i-TTL, 수동 • **조광 보정**
반사각	• **수직**: 플래시가 전방을 향한 상태에서 60°, 75°, 90°에서 멈추며 수평에서 90°까지 회전 가능 • **수평**: 180° 오른쪽에서 180° 왼쪽, 플래시가 전방을 향한 상태에서 30°, 60°, 75°, 90°, 120°, 150°, 180° 등에서 스탑 가능
기기 켜고 끄기	SB-N5를 켜고 끄는데 사용되는 전원 스위치
플래시 상태 표시	충전이 완료되면 불이 들어옵니다. 경고 표시: 깜박임(자세한 내용은 카메라 *참조 설명서* 참조)
캡처 보조광	SB-N5가 호환 카메라에서 사용될 때 스마트 포토 셀렉터 및 모션 스냅 사진 모드에서 버퍼링하는 동안 6초 정도 발광합니다.
캡처 보조광 상태 표시	캡처 보조광이 사용 가능하다고 알려주는 불이 들어옵니다.
발광 시간	최대 전원에서 발광할 시 약 1/4000초간 발광합니다.
기타 옵션	과열 방지 기능 카메라에서 펌웨어 업데이트 가능
크기 (W×H×D)	약 50×70.5×40.5 mm
무게	약 70 g(SB-N5만)
공급 액세서리	소프트 케이스 SS-N5, 장착 풋 커버 BS-N2000

사양은 통지 없이 변경될 수 있습니다. Nikon은 본 설명서의 오류로 인해 발생할 수 있는 손해에 대해 책임지지 않습니다.

ไทย

ขอบคุณที่ท่านซื้อแฟลชเสริมภายนอก Nikon SB-N5 แฟลชเสริมภายนอก SB-N5 รองรับ i-TTL และการควบคุมแฟลชแบบปรับเองขณะใช้งานกับกล้องแบบเปลี่ยนเลนส์ได้ ในโหมดเลือกภาพถ่ายอัจฉริยะและโหมดภาพนิ่งเคลื่อนไหว แฟลชจะไม่ทำงาน แต่ไฟส่องสว่างขณะจับภาพจะสว่างขึ้นเป็นเวลาหกวินาทีเพื่อส่องแสงสว่างไปยังวัตถุ กล้องจะทำหน้าที่จ่ายกำลังไฟฟ้า ก่อนใช้ผลิตภัณฑ์นี้ กรุณาอ่านคำแนะนำและ *คู่มืออ้างอิงการใช้งาน* ของกล้องอย่างละเอียด (ใน CD)

เพื่อความปลอดภัยของคุณ

เพื่อป้องกันการบาดเจ็บอันอาจเกิดกับตัวคุณเองหรือบุคคลอื่น กรุณาปฏิบัติตามข้อควรระวังเกี่ยวกับความปลอดภัยทั้งหมดก่อนใช้งานผลิตภัณฑ์นี้ เก็บคำแนะนำเกี่ยวกับความปลอดภัยเหล่านี้ไว้ในที่ซึ่งผู้ใช้ผลิตภัณฑ์นี้สามารถอ่านได้

ผลต่างๆ ที่อาจเกิดจากการไม่ปฏิบัติตามข้อควรระวังที่ระบุไว้ในส่วนนี้จะแสดงด้วยสัญลักษณ์ต่อไปนี้:

⚠ คำเตือน	สัญลักษณ์นี้แสดงคำเตือน เพื่อป้องกันการบาดเจ็บที่อาจเกิดขึ้น โปรดอ่านคำเตือนทั้งหมดก่อนใช้ผลิตภัณฑ์นี้ของ Nikon
⚠ ข้อควรระวัง	สัญลักษณ์นี้แสดงข้อควรระวัง เพื่อป้องกันไม่ให้ผลิตภัณฑ์ Nikon ของท่านชำรุดเสียหาย กรุณาอ่านข้อควรระวังทุกข้อก่อนใช้อุปกรณ์นี้

⚠ คำเตือน

- **ห้ามถอดแยกส่วนประกอบ** การสัมผัสกับส่วนประกอบภายในผลิตภัณฑ์อาจทำให้เกิดการบาดเจ็บ ในกรณีที่กล้องทำงานผิดปกติ ควรให้เฉพาะช่างที่มีความชำนาญเท่านั้นเป็นผู้ซ่อมแซมผลิตภัณฑ์ หากผลิตภัณฑ์แตกจากการตกหล่นหรืออุบัติเหตุอื่นๆ ให้ถอดแบตเตอรี่และ/หรือถอดปลั๊กอะแดปเตอร์ AC ออก แล้วนำผลิตภัณฑ์ไปรับการตรวจสอบที่ศูนย์บริการ Nikon ที่ได้รับการแต่งตั้ง
- **ปิดสวิทช์กล้องทันทีหากกล้องทำงานผิดปกติ** หากสังเกตเห็นควันหรือมีกลิ่นผิดปกติออกมาจากอุปกรณ์ ให้ถอดปลั๊กอะแดปเตอร์ AC ของกล้องและแบตเตอรี่ของกล้องออกทันที โปรดระวังอย่าให้ไฟลวก การใช้งานต่อไปอาจทำให้เกิดไฟไหม้หรือการบาดเจ็บได้ หลังจากถอดแบตเตอรี่ออก ให้นำอุปกรณ์ไปรับการตรวจสอบที่ศูนย์บริการ Nikon ที่ได้รับการแต่งตั้ง
- **เก็บไว้ในที่แห้ง** การจุ่มอุปกรณ์ในน้ำหรือให้สัมผัสกับน้ำ (รวมทั้งฝน) อาจทำให้เกิดไฟไหม้หรือไฟช็อตได้
- **อย่าใช้อุปกรณ์ในบริเวณที่มีก๊าซไวไฟ** อย่าใช้อุปกรณ์อิเล็กทรอนิกส์ในบริเวณที่มีก๊าซไวไฟ เนื่องจากอาจทำให้เกิดการระเบิดหรือไฟลุกไหม้ได้
- **อย่าหันแฟลชไปทางผู้ขับขี่ยวดยานพาหนะ** การไม่ปฏิบัติตามข้อควรระวังนี้ อาจก่อให้เกิดอุบัติเหตุได้
- **ปฏิบัติตามข้อควรระวังในการใช้แฟลช**
  - การใช้กล้องพร้อมแฟลชใกล้กับผิวหนังหรือวัตถุอื่นอาจทำให้เกิดไฟลุกหรือไหม้ได้
  - การใช้แฟลชใกล้กับดวงตาของผู้ถูกถ่ายภาพอาจทำให้ผู้ถูกถ่ายภาพตาพร่ามัวชั่วขณะ ควรใช้ความระมัดระวังเป็นกรณีพิเศษในการถ่ายภาพทารก โดยควรให้แฟลชอยู่ห่างจากทารกอย่างน้อยหนึ่งเมตร
- **เก็บให้พ้นมือเด็ก** ชิ้นส่วนขนาดเล็กอาจทำให้เด็กได้รับอันตรายจากการสำลัก หากเด็กกลืนชิ้นส่วนขนาดเล็กเข้าไป ให้รีบปรึกษาแพทย์ทันที

⚠ ข้อควรระวัง

- **อย่าจับกล้องขณะมือเปียก** การไม่ปฏิบัติตามข้อควรระวังนี้อาจทำให้เกิดไฟช็อตได้
- **เก็บให้พ้นมือเด็ก** การไม่ปฏิบัติตามข้อควรระวังนี้อาจก่อให้เกิดการบาดเจ็บ รวมทั้งไฟช็อตอันเกิดจากการเลียผลิตภัณฑ์
- **อย่าให้เกิดการกระแทกทางกายภาพอย่างรุนแรง** การไม่ปฏิบัติตามข้อควรระวังนี้อาจเป็นสาเหตุให้ชิ้นส่วนภายในชำรุดเสียหาย ตัวเคสแตกร้าว หรือไฟไหม้ได้
- **อย่าให้ผลิตภัณฑ์สัมผัสกับยาไล่แมลงหรือแอลกอฮอล์ ทินเนอร์ หรือสารเคมีประเภทระเหยได้ หรือเก็บผลิตภัณฑ์ไว้กับลูกเหม็นที่ทำจากน้ำมันดินหรือการบูร** การไม่ปฏิบัติตามข้อควรระวังนี้อาจเป็นสาเหตุให้ตัวแฟลชส่วนที่เป็นพลาสติกแตกหัก มีผลทำให้เกิดไฟไหม้หรือไฟช็อตได้

ชิ้นส่วนของแฟลชเสริมภายนอก (รูปที่ 1)

1	ไฟส่องสว่างขณะจับภาพ	7	สเกลมุมหมุนหัวแฟลช
2	หัวแฟลช	8	ไฟแสดงสถานะแฟลช (แดง)
3	จุดสัมผัสสัญญาณ	9	ไฟแสดงสถานะไฟส่องสว่างขณะจับภาพ (เขียว)
4	ขาเมาท์	10	สวิทช์เปิดปิดการทำงาน
5	สลักล็อค	11	สลักปลดล็อค
6	สเกลมุมเอียงหัวแฟลช	12	ฝาครอบขาเมาท์

การประกอบและการถอด

■ **การประกอบแฟลชเสริมภายนอก**

1. ปิดสวิทช์กล้องและ SB-N5 แล้วถอดฝาปิดช่องต่อเอนกประสงค์สำหรับอุปกรณ์เสริมออก
2. ถอดฝาครอบขาเมาท์ออกจาก SB-N5 (รูปที่ 2)
3. สอดขาเมาท์เข้าไปในช่องต่อเอนกประสงค์สำหรับอุปกรณ์เสริม (รูปที่ 3) เลื่อนขาเมาท์เข้าไปจนคลิกเข้าที่ จากนั้นสลักปลดล็อคจะเลื่อนลงไปล็อคแฟลชเสริมภายนอกเข้ากับกล้อง

■ **การถอดแฟลชเสริมภายนอก**

1. ปิดสวิทช์กล้องและ SB-N5
2. ระวังสลักปลดล็อคให้อยู่ในตำแหน่งไม่ล็อค ถอด SB-N5 ออกจากช่องต่อเอนกประสงค์สำหรับอุปกรณ์เสริมของกล้อง (รูปที่ 4) **อย่าใช้แรงดัน** ใส่ฝาครอบขาเมาท์เมื่อไม่ใช้งาน SB-N5

การดูแลรักษาผลิตภัณฑ์

■ **การทำความสะอาด**

- ใช้ลูกยางเป่าลมขจัดสิ่งสกปรกและฝุ่นละออง จากนั้น ใช้ผ้าแห้งเนื้อนุ่มเช็ดเบาๆ หลังจากใช้งาน SB-N5 บริเวณชายหาดหรือชายทะเล ให้ใช้ผ้าชุบน้ำกลั่นเช็ดทรายหรือเกลือออกจากผลิตภัณฑ์อย่างนุ่มนวล จากนั้น ใช้ผ้าแห้งเช็ดเบาๆ ให้แห้งอย่างทั่วถึง
- SB-N5 ประกอบด้วยชิ้นส่วนอิเล็กทรอนิกส์ที่ต้องการความแม่นยำในการทำงานอยู่เป็นจำนวนมาก อย่าให้เกิดการกระแทกหรือสั่นสะเทือน

■ **การจัดเก็บ**

เก็บอุปกรณ์ไว้ในที่แห้งและมีอากาศถ่ายเทเพื่อป้องกันไม่ให้ขึ้นราหรือเชื้อราขึ้นเป็นคราบดวง เอา SB-N5 ออกจากกล่องเก็บประมาณเดือนละครั้ง แล้วนำมายิงแฟลชสองหรือสามครั้งเพื่อป้องกันไม่ให้คอนเดนเซอร์ภายในอุปกรณ์เสื่อมสภาพ อย่าเก็บผลิตภัณฑ์ไว้กับลูกเหม็นหรือการบูร หรือในตำแหน่งซึ่ง:

- อยู่ใกล้กับอุปกรณ์ที่ทำให้เกิดสนามแม่เหล็กไฟฟ้าอย่างแรง
- สัมผัสกับอุณหภูมิสูงที่อาจเป็นสาเหตุให้ผลิตภัณฑ์ทำงานผิดปกติได้ เช่น ใกล้เครื่องทำความร้อนหรือทิ้งไว้ในรถยนต์ในวันที่อากาศร้อน

■ **วิธีใช้**

- การเปลี่ยนแปลงของอุณหภูมิโดยฉับพลัน เช่น การเข้าหรือออกจากอาคารที่เปิดเครื่องทำความร้อนในวันที่อากาศหนาว อาจเป็นสาเหตุการเกิดไอน้ำควบแน่นภายในอุปกรณ์ได้ เพื่อป้องกันไม่ให้เกิดไอน้ำควบแน่น ให้ใส่อุปกรณ์ในถุงพลาสติกหรือซองบรรจุปิดสนิท ก่อนนำอุปกรณ์ออกไปยังบริเวณอุณหภูมิเปลี่ยนแปลงฉับพลัน
- อย่าใช้งานอุปกรณ์ในบริเวณใกล้เคียงกับอุปกรณ์ที่มีสนามแม่เหล็กไฟฟ้าอย่างแรง เช่น หอส่งกำลังไฟฟ้า หรือสายส่งไฟฟ้ากำลังสูง การไม่ปฏิบัติตามข้อควรระวังนี้อาจเป็นสาเหตุให้ผลิตภัณฑ์ทำงานผิดปกติได้

ข้อมูลจำเพาะ

ระบบอิเล็กทรอนิกส์	ทรานซิสเตอร์สองขั้วแบบเกทหุ้มฉนวนอัตโนมัติ (IGBT) และวงจรอนุกรม
กล้องที่รองรับ	กล้องที่ใช้เลนส์แบบเปลี่ยนได้ที่มีช่องต่อเอนกประสงค์สำหรับอุปกรณ์เสริม
ไกด์นัมเบอร์ (20 °C)	8.5 (ISO 100, ม.), 12 (ISO 200, ม.)
ระยะที่มีประสิทธิภาพของแฟลช (i-TTL)	0.6 ม. ถึง 20 ม. (แปรไปตามค่า ISO มุมสะท้อน และรูรับแสง)
โหมดควบคุมแฟลชที่สนับสนุน	i-TTL, แบบปรับเอง
ตัวเลือกที่ใช้ได้กับการควบคุมกล้อง	• **โหมดแฟลช**: แฟลชลบเงา (แฟลชสัมพันธ์กับม่านชัตเตอร์ชุดแรก) ม่านชัตเตอร์ชุดแรกที่มีแฟลชสัมพันธ์ความไวชัตเตอร์ต่ำ แฟลชสัมพันธ์ม่านชัตเตอร์ชุดที่สอง และแฟลชสัมพันธ์ม่านชัตเตอร์ชุดที่สองที่มีแฟลชสัมพันธ์ความไวชัตเตอร์ต่ำ • **โหมดควบคุมแฟลช**: i-TTL, แบบแมนนวล • **การชดเชยแสงแฟลช**
มุมสะท้อน	• **แนวดิ่ง**: สามารถหมุนแฟลชเป็นขั้นๆ ได้ถึง 90° จากแนวระนาบ โดยให้หยุดได้ที่ตำแหน่งที่แฟลชชี้ตรงไปข้างหน้า และ 60°, 75°, และ 90° • **แนวระนาบ**: 180° ขวามือถึง 180° ซ้ายมือ เป็นขั้นๆ โดยให้หยุดได้ที่ตำแหน่งที่แฟลชชี้ตรงไปข้างหน้า และ 30°, 60°, 75°, 90°, 120°, 150°, และ 180°
การเปิด/ปิดอุปกรณ์	ใช้สวิทช์เปิดปิดการทำงาน SB-N5 เพื่อเปิด/ปิด
ไฟแสดงสถานะแฟลช	สว่างเมื่อชาร์จเสร็จแล้ว ไฟเตือน: กระพริบ (ดู *คู่มืออ้างอิงการใช้งาน* กล้องสำหรับข้อมูลเพิ่มเติม)
ไฟส่องสว่างขณะจับภาพ	เมื่อใช้ SB-N5 กับกล้องที่รองรับ ไฟจะสว่างเป็นเวลาประมาณหกวินาทีขณะบัฟเฟอร์ภาพในโหมดเลือกภาพถ่ายอัจฉริยะและโหมดภาพนิ่งเคลื่อนไหว
ไฟแสดงสถานะไฟส่องสว่างขณะจับภาพ	ไฟจะติดขึ้นเพื่อแสดงว่าไฟส่องสว่างขณะจับภาพสามารถใช้งานได้
ช่วงเวลาจานแฟลช	แสงวาบขึ้นประมาณ 1/4000 วินาที เมื่อแฟลชยิงแสงเต็มที่
ตัวเลือกอื่นๆ	ตัดการทำงานเมื่ออุณหภูมิสูงเกินไป เฟิร์มแวร์สามารถอัปเดตได้จากกล้อง
ขนาด (ก × ส × ล)	ประมาณ 50 × 70.5 × 40.5 มม.
น้ำหนัก	ประมาณ 70 กรัม (เฉพาะ SB-N5 เท่านั้น)
อุปกรณ์เสริมที่ให้มา	กล่องอ่อน SS-N5, ฝาครอบขาเมาท์ BS-N2000

ข้อมูลจำเพาะของอุปกรณ์อาจมีการเปลี่ยนแปลงโดยไม่จำเป็นต้องแจ้งให้ทราบล่วงหน้า Nikon จะไม่รับผิดชอบต่อความเสียหายที่อาจเกิดจากความผิดพลาดใดๆ ที่อาจมีอยู่ในคู่มือฉบับนี้

INDONESIAN

Terima kasih atas pembelian Speedlight SB-N5 Nikon. SB-N5 mendukung kontrol lampu kilat i-TTL dan manual saat digunakan bersama kamera dengan format lensa yang bisa dipertukarkan. Dalam mode Pemilih Foto Cerdas dan Bidikan Gerak, lampu kilat tidak akan menyala namun iluminator pengambilan akan menyala selama sekitar enam detik guna menyinari subjek Anda. Daya dipasok oleh kamera. Sebelum menggunakan produk ini, mohon membaca dengan seksama baik petunjuk ini maupun *Buku Petunjuk Referensi* kamera (pada CD).

Demi Keselamatan Anda

Untuk mencegah cedera terhadap diri sendiri atau orang lain, baca keseluruhan petunjuk keselamatan berikut sebelum menggunakan produk ini. Simpan petunjuk keselamatan ini di mana semua pihak yang menggunakan produk ini dapat membacanya.

Konsekuensi yang dapat timbul dari kegagalan mematuhi petunjuk yang tercantum di sini ditunjukkan oleh simbol berikut ini:

⚠ PERINGATAN	Ikon ini menandakan peringatan. Untuk mencegah kemungkinan cedera, bacalah seluruh peringatan sebelum menggunakan produk Nikon ini.
⚠ WASPADA	Ikon ini menandakan waspada. Untuk mencegah kerusakan terhadap produk Nikon Anda, baca seluruh tanda waspada sebelum menggunakan peralatan ini.

⚠ **PERINGATAN**

- **Jangan membongkar.** Menyentuh bagian internal produk dapat menyebabkan cedera. Dalam hal kegagalan fungsi, produk sebaiknya diperbaiki hanya oleh teknisi berkualifikasi. Apabila produk pecah terbelah akibat jatuh atau kecelakaan lain, keluarkan baterai kamera dan/atau adaptor AC dan lalu bawa produk ke pusat servis resmi Nikon untuk pemeriksaan.
- **Segera matikan kamera dalam hal terjadi kegagalan fungsi.** Apabila Anda merasakan asap atau bau tak biasa muncul dari peralatan, segera cabut steker adaptor AC kamera dan keluarkan baterai kamera, sambil berhati-hati agar tidak terbakar. Melanjutkan pengoperasian dapat menyebabkan kebakaran atau cedera. Setelah mengeluarkan baterai dari kamera, bawa peralatan ke pusat servis resmi Nikon untuk pemeriksaan.
- **Jaga agar tetap kering.** Merendam peralatan dalam atau memaparkannya ke air (termasuk hujan) dapat mengakibatkan kebakaran atau sengatan listrik.
- **Jangan gunakan saat kehadiran gas yang mudah terbakar.** Jangan gunakan peralatan elektronik saat kehadiran gas yang mudah terbakar, karena ini dapat menyebabkan ledakan atau kebakaran.
- **Jangan mengarahkan lampu kilat pada pengemudi kendaraan bermotor.** Gagal mematuhi pencegahan ini dapat menyebabkan kecelakaan.
- **Perhatikan dengan waspada saat menggunakan lampu kilat.**
  - Menggunakan kamera dengan lampu kilat dalam kontak dekat dengan kulit atau objek lainnya dapat mengakibatkan api atau luka bakar.
  - Menggunakan lampu kilat dekat ke mata subjek dapat menyebabkan gangguan penglihatan. Perhatian khusus sebaiknya diberikan saat memotret bayi, dimana jarak lampu kilat sebaiknya tidak kurang dari satu meter dari subjek.
- **Jauhkan dari jangkauan anak-anak.** Onderdil kecil merupakan ancaman bahaya tersedak. Apabila onderdil apapun dari peralatan ini tertelan oleh anak, segera hubungi dokter.

⚠ **WASPADA**

- **Jangan menangani dengan tangan basah.** Gagal mematuhi pencegahan ini dapat menyebabkan sengatan listrik.
- **Jauhkan dari jangkauan anak-anak.** Gagal mematuhi pencegahan ini dapat menyebabkan cedera, termasuk sengatan listrik oleh karena menjilat produk.
- **Jangan secara fisik membenturkan dengan kasar.** Gagal mematuhi pencegahan ini dapat merusak bagian internal, memecah kotak pelapis, atau menyebabkan kebakaran.
- **Jangan memaparkan produk ke pembasmi serangga atau alkohol, tiner, atau bahan kimia tak stabil lainnya atau menyimpan bersama nafta atau butir kapur barus.** Gagal mematuhi pencegahan ini dapat menyebabkan kotak pelapis plastik pecah, menyebabkan kebakaran atau sengatan listrik.

Bagian-bagian dari Speedlight (Gambar 1)

1	Iluminator pengambilan	7	Skala sudut putaran kepala lampu kilat
2	Kepala lampu kilat	8	Indikator status lampu kilat (merah)
3	Kontak sinyal	9	Indikator status iluminator-pengambilan (hijau)
4	Kaki pemasangan	10	Switch daya
5	Pasak pengunci	11	Pelepas pengunci
6	Skala sudut kemiringan kepala lampu kilat	12	Penutup kaki pemasangan

Pemasangan dan Pelepasan

■ **Memasang Speedlight**

1. Matikan kamera dan SB-N5 dan lepaskan penutup port multi-aksesori kamera.
2. Lepaskan penutup kaki pemasangan dari SB-N5 (Gambar 2).
3. Masukkan kaki pemasangan ke dalam port multi-aksesori (Gambar 3), sisipkan ke dalam hingga unit klik di tempat dan pelepas pengunci bergeser ke bawah untuk mengunci Speedlight ke kamera.

■ **Melepas Speedlight**

1. Matikan kamera dan SB-N5.
2. Jaga pelepas pengunci di posisi buka kunci, lepaskan SB-N5 dari port multi-aksesori kamera (Gambar 4). *Jangan gunakan kekuatan.* Pasang kembali penutup kaki pemasangan saat SB-N5 tidak digunakan.

Pemeliharaan Produk

■ **Pembersihan**

- Gunakan blower untuk menghilangkan debu dan kotoran, kemudian seka dengan lembut menggunakan kain kering serta lembut. Setelah menggunakan SB-N5 di pantai atau pesisir laut, seka pasir atau garam dengan kain yang sedikit dibasahi dengan air sulingan dan lalu keringkan produk secara menyeluruh dengan menyeka secara lembut menggunakan kain kering.
- SB-N5 berisikan elektronik presisi dalam jumlah besar. Jangan membenturkan atau mengguncangnya.

■ **Penyimpanan**

Untuk mencegah jamur atau lumut, simpan perangkat di tempat kering dan berventilasi baik. Keluarkan SB-N5 dari penyimpanan sekitar sebulan sekali dan nyalakan dua atau tiga kali guna menjaga kondensator di dalam unit tidak memburuk. Jangan menyimpan perangkat bersama butir kapur barus atau nafta atau di lokasi yang:

- berada di sekitar peralatan yang menghasilkan medan elektromagnet kuat,
- terpapar pada suhu teramat tinggi yang dapat menyebabkan produk gagal berfungsi, seperti di sebelah pemanas atau dalam kendaraan tertutup di hari panas

■ **Penggunaan**

- Perubahan suhu mendadak, seperti yang terjadi saat memasuki atau meninggalkan gedung berpemanas di hari dingin, dapat menyebabkan pengembunan di dalam perangkat. Untuk mencegah pengembunan, tempatkan perangkat dalam tas plastik atau wadah tertutup lain sebelum memaparkannya ke perubahan suhu mendadak.
- Jangan menggunakan perangkat di sekitar peralatan yang menghasilkan medan elektromagnet kuat, seperti menara pemancar atau jalur listrik tegangan-tinggi. Gagal mematuhi pencegahan ini dapat menyebabkan produk gagal berfungsi.

Spesifikasi

Susunan Elektronik	Insulated Gate Bipolar Transistor (Gerbang Berpelapis Transistor Dwi-kutub) (IGBT) otomatis dan sirkuit rangkaian
Kamera yang didukung	Kamera dengan format lensa yang bisa dipertukarkan dengan port multi-aksesori
Nomor panduan (20 °C)	8,5 (ISO 100, m), 12 (ISO 200, m)
Jangkauan lampu kilat efektif (i-TTL)	0,6 m hingga 20 m (bervariasi menurut sensitivitas ISO, sudut pantul, dan bukaan)
Mode kontrol lampu kilat yang didukung	i-TTL, manual
Opsi yang tersedia menggunakan kontrol kamera	• **Mode lampu kilat**: Lampu kilat pengisi (sinkronisasi tirai depan), tirai depan dengan sinkronisasi lambat, dan sinkronisasi tirai belakang, tirai belakang dengan sinkronisasi lambat • **Mode kontrol lampu kilat**: i-TTL, manual • **Kompensasi lampu kilat**
Sudut pantul	• **Vertikal**: Lampu kilat dapat diputar hingga 90° dari horisontal dengan perhentian dimana lampu kilat mengarah langsung ke depan dan pada 60°, 75°, dan 90° • **Horisontal**: 180° ke kanan hingga 180° ke kiri, dengan perhentian dimana lampu kilat mengarah langsung ke depan dan pada 30°, 60°, 75°, 90°, 120°, 150°, dan 180°
Perangkat hidup/mati	Switch daya digunakan untuk menghidupkan dan mematikan SB-N5
Indikator status lampu kilat	Menyala saat pengisian daya selesai Indikator peringatan: Berkedip (lihat *Buku Petunjuk Referensi* kamera untuk informasi selengkapnya)
Iluminator pengambilan	Saat SB-N5 digunakan dengan kamera kompatibel, menyala sekitar enam detik selama penyanggaan dalam mode Pemilih Foto Cerdas dan Bidikan Gerak
Indikator status iluminator-pengambilan	Menyala untuk menunjukkan bahwa iluminator pengambilan dapat digunakan
Durasi lampu kilat	Menyala selama sekitar 1/4000 d saat dinyalakan pada daya penuh
Opsi lainnya	Pelindung panas Firmware dapat diperbarui dari kamera
Dimensi (L × T × D)	Sekitar 50 × 70,5 × 40,5 mm
Berat	Sekitar 70 g (SB-N5 saja)
Aksesori disertakan	Kantung lembut SS-N5, Penutup kaki pemasangan BS-N2000

Spesifikasi dapat berubah tanpa pemberitahuan lebih dulu. Nikon tidak bertanggung-jawab atas kerusakan yang mungkin terjadi akibat dari kesalahan dalam isi buku petunjuk ini.

Türkçe

Nikon SB-N5 Speedlight Flaş Birimi satın aldığınız için teşekkür ederiz. SB-N5, değiştirilebilir mercek özellikli fotoğraf makineleriyle kullanıldığında i-TTL ve manuel flaş kontrolünü destekler. Akıllı Fotoğraf Seçici ve Hareketli Enstantane Çekim modlarında flaş patlamaz, ancak çekim aydınlatması nesneyi aydınlatmak için altı saniye kadar yanar. Güç fotoğraf makinesi tarafından sağlanır. Bu ürünü kullanmadan önce, lütfen bu talimatları ve fotoğraf makinesi *Referans Kılavuzunu* (CD üzerinde yer almaktadır) dikkatle okuyun.

Emniyetiniz İçin

Sizin ve diğer kişilerin yaralanmasını önlemek için, bu ürünü kullanmadan önce aşağıdaki güvenlik önlemlerinin tamamını okuyun. Bu güvenlik talimatlarını, bu ürünü kullanacak herkesin okuyabileceği bir yerde saklayın.

Bu bölümde listelenen önlemlere uyulmaması sonucunda ortaya çıkabilecek sonuçlar aşağıdaki sembollerle gösterilmektedir:

⚠ UYARI	Bu işaret uyarıları belirtir. Olası yaralanmaları önlemek için, bu Nikon ürününü kullanmadan önce tüm uyarıları okuyun.
⚠ DİKKAT	Bu işaret ikazları belirtir. Nikon ürününüze zarar gelmesini önlemek için, cihazı kullanmadan önce tüm ikazları okuyun.

⚠ **UYARI**

- **Demonte etmeyin.** Ürünün iç parçalarına dokunmak yaralanmalara neden olabilir. Arıza durumunda, ürün sadece yetkili bir teknisyen tarafından onarılmalıdır. Ürün yere düşme veya başka bir kaza sonucu kırılarak açılırsa, fotoğraf makinesi pilini ve/veya AC adaptörü çıkarın ve ürünü incelenmek üzere bir Nikon yetkili servis merkezine götürün.
- **Arıza durumunda fotoğraf makinesini hemen kapatın.** Cihazdan duman veya olağan dışı bir koku geldiğini fark ederseniz, yanıklara yol açmamaya dikkat ederek hemen fotoğraf makinesinin AC adaptörü fişini çekin ve pilini çıkarın. Çalıştırmaya devam etmeniz yangına veya yaralanmaya neden olabilir. Pili fotoğraf makinesinden çıkardıktan sonra, cihazı incelenmek üzere bir Nikon yetkili servis merkezine götürün.
- **Kuru tutun.** Cihazın suya daldırılması veya maruz kalması (yağmur dahil) yangına veya elektrik çarpmasına neden olabilir.
- **Yanıcı gazların olduğu yerlerde kullanmayın.** Elektronik cihazları yanıcı gazların olduğu yerlerde kullanmayın, patlamaya veya yangına neden olabilir.
- **Flaşı motorlu bir araç sürücüsüne doğrultmayın.** Bu önleme uyulmaması kazalara neden olabilir.
- **Flaşı kullanırken ikazlara uyun.**
  - Flaşlı fotoğraf makinesinin cilt veya diğer nesnelere yakın temas edecek biçimde kullanılması yangına veya yanıklara neden olabilir.
  - Flaşın kişilerin gözlerine yakın kullanılması görme bozukluğuna neden olabilir. Bebeklerin fotoğrafı çekilirken özellikle dikkatli olunmalıdır, flaş bebekten en az bir metre uzaklıkta olmalıdır.
- **Çocukların ulaşamayacağı yerde saklayın.** Küçük parçalar boğulma tehlikesi oluşturur. Bu cihazın herhangi bir parçası bir çocuk tarafından yutulursa, hemen bir hekime başvurun.

⚠ **DİKKAT**

- **Islak elle tutmayın.** Bu önleme uyulmaması elektrik çarpmasına neden olabilir.
- **Çocukların ulaşamayacağı yerde saklayın.** Bu önleme uyulmaması, ürünün yalanması sonucu meydana gelen elektrik çarpmasını da içeren yaralanmalara neden olabilir.
- **Şiddetli fiziksel çarpmalara maruz bırakmayın.** Bu önleme uyulmaması dahili parçalara zarar verebilir, gövdenin kırılmasına veya yangına neden olabilir.
- **Ürünü böceksavar veya alkole, tinere veya diğer uçucu kimyasallara maruz bırakmayın, nafta veya naftalin toplarıyla birlikte saklamayın.** Bu önleme uyulmaması plastik gövdenin kırılmasına, bunun sonucu olarak yangına veya elektrik çarpmasına neden olabilir.

Speedlight Flaş Biriminin Parçaları (Şekil 1)

1	Çekim aydınlatması	8	Flaş durum göstergesi (kırmızı)
2	Flaş başlığı	9	Çekim aydınlatması durum göstergesi (yeşil)
3	Sinyal bağlantıları	10	Açma/kapama düğmesi
4	Montaj ayağı	11	Kilit açma mandalı
5	Kilitleme pini	12	Montaj ayağı kapağı
6	Flaş başlığı çevirmeli açı skalası		
7	Flaş başlığı döner açı skalası		

Takma ve Çıkarma

■ **Speedlight Flaş Biriminin Takılması**

1. Fotoğraf makinesini ve SB-N5'i kapatın ve fotoğraf makinesinin çoklu aksesuar bağlantı noktası kapağını çıkarın.
2. Montaj ayağı kapağını SB-N5'ten çıkarın (Şekil 2).
3. Montaj ayağını, yerine oturuncaya kadar ve kilit açma mandalı Speedlight Flaşı Birimi fotoğraf makinesine kilitlemek üzere aşağı kayıncaya kadar sürerek çoklu aksesuar bağlantı noktasına yerleştirin (Şekil 3).

■ **Speedlight Flaş Biriminin Çıkarılması**

1. Fotoğraf makinesini ve SB-N5'i kapatın.
2. Kilit açma mandalı kilidi açık konumdayken, SB-N5'i fotoğraf makinesi çoklu aksesuar bağlantı noktasından çıkarın (Şekil 4). *Güç kullanmayın.* SB-N5 kullanımda değilken montaj ayağı kapağını yerine takın.

Ürünün Bakımı

■ **Temizleme**

- Bir üfleyici fan kullanarak tozu ve tiftikleri giderin, daha sonra yumuşak, kuru bir bezle hafifçe silin. SB-N5'i plajda veya deniz kenarında kullandıktan sonra, kumları veya tuzu saf suyla hafif nemlendirilmiş bir bez kullanarak silin ve daha sonra kuru bir bezle hafifçe silerek tamamen kurulayın.
- SB-N5 büyük miktarda hassas elektronik parça içermektedir. Darbeye veya titreşime maruz bırakmayın.

■ **Saklama**

Küf ya da pas oluşumunu önlemek için, cihazı kuru ve iyi havalandırılmış bir yerde saklayın. SB-N5'i hemen hemen ayda bir defa sakladığı yerden çıkarın ve cihaz içerisindeki kondenserin bozulmasını önlemek için iki ya da üç defa patlatın. Cihazı kafur veya naftalin toplarıyla birlikte veya aşağıda tanımlanan yerlerde saklamayın:

- güçlü elektromanyetik alan oluşturan cihazların yakınında,
- ürünün arızalanmasına neden olabilecek, bir ısıtıcının yanı veya sıcak bir günde kapalı bir aracın içi gibi aşırı yüksek sıcaklığa maruz kalan yerler

■ **Kullanım**

- Soğuk bir günde ısıtılan bir binaya girip çıkarken meydana gelen vb. ani sıcaklık değişimleri cihaz içerisinde yoğuşmaya neden olabilir. Yoğuşmayı önlemek için, cihazı ani sıcaklık değişimlerine maruz bırakmadan önce bir plastik çanta ya da başka bir kapalı kap içerisine yerleştirin.
- Cihazı, elektrik direği veya yüksek gerilim hatları gibi güçlü elektromanyetik alan oluşturan cihazların yakınında kullanmayın. Bu önleme uyulmaması ürünün arızalanmasına neden olabilir.

Teknik Özellikler

Elektronik yapı	Otomatik IGBT (Kapıdan Yalıtımlı Bipolar Transistör) ve seri devre
Uyumlu makineler	Çoklu aksesuar bağlantı noktası bulunan değiştirilebilir mercek özellikli fotoğraf makineleri
Kılavuz numarası (20 °C)	8,5 (ISO 100, m), 12 (ISO 200, m)
Etkili flaş menzili (i-TTL)	0,6 m ila 20 m (ISO hassasiyeti, sektirme (bounce) açısı ve açıklık özelliklerine göre değişiklik gösterir)
Desteklenen flaş kontrolü modları	i-TTL, manuel
Fotoğraf makinesi denetimleri ile kullanılabilen seçenekler	• **Flaş modu**: Dolgu flaşı (ön perde senkronu), yavaş senkronlu ön perde ve arka perde senkronu, yavaş senkronlu arka perde • **Flaş kontrol modu**: i-TTL, manuel • **Flaş telafisi**
Sektirme (Bounce) açısı	• **Dikey**: Flaş yataydan 90°'ye kadar, flaşın doğrudan öne baktığı noktada ve 60°, 75° ve 90° noktalarında durarak döndürülebilir • **Yatay**: 180° sağa 180° sola, flaşın doğrudan öne baktığı noktada ve 30°, 60°, 75°, 90°, 120°, 150° ve 180° noktalarında durarak
Cihaz açma/kapama	SB-N5'i açmak ve kapatmak için açma/kapama düğmesi kullanılır
Flaş durum göstergesi	Şarj işlemi tamamlandığında yanar Uyarı göstergesi: Yanıp söner (daha fazla bilgi için fotoğraf makinesi *Referans Kılavuzuna* bakın)
Çekim aydınlatması	SB-N5 uyumlu makinelerle birlikte kullanıldığında, Akıllı Fotoğraf Seçici ve Hareketli Enstantane Çekim modlarında ara belleğe alma işlemi sırasında yaklaşık altı saniye yanar
Çekim aydınlatması durum göstergesi	Çekim aydınlatması kullanılabileceğini göstermek için yanar
Flaş süresi	Tam güçte patlatıldığında yaklaşık 1/4000 s yanar
Diğer seçenekler	Termal kapama Ürün bilgisi fotoğraf makinesinden güncellenebilir
Boyutlar (G × Y × D)	Yaklaşık 50 × 70,5 × 40,5 mm
Ağırlık	Yaklaşık 70 g (sadece SB-N5)
Birlikte verilen aksesuarlar	Yumuşak kılıf SS-N5, Montaj ayağı kapağı BS-N2000

Özellikler önceden haber vermeden değiştirilebilir. Nikon, bu kılavuzda yer alabilecek herhangi bir hata sonucu oluşan hasarlardan sorumlu değildir.

العربية

شكرا لشرائك وحدة فلاش نيكون SB-N5 Speedlight. تدعم وحدة SB-N5 تحكم الفلاش اليدوي وتحكم i-TTL عند استخدامها مع الكاميرات المزودة بعدسات قابلة للتغيير. في الأوضاع اختيار صورة أنيقة ولقطة متحركة، لن يعمل الفلاش ولكن سيضيء ضوء التقاط الصورة حتى ست ثوان لإضاءة الهدف. يتم توفير الطاقة من خلال الكاميرا. يرجى قراءة هذه التعليمات والدليل المرجعي الخاص بالكاميرا بعناية (مرفق على القرص المدمج) قبل استخدام هذا المنتج.

من أجل سلامتك

لتفادي تعريض نفسك أو الآخرين لخطر الإصابة، برجاء قراءة تنبيهات السلامة التالية كاملة قبل استخدام هذا المنتج. احتفظ بتعليمات السلامة هذه في مكان حيث يمكن لكل من يستخدم هذا المنتج قراءتها.

يتم توضيح العواقب التي قد تحدث نتيجة لعدم اتباع التنبيهات الواردة في هذا الفصل بواسطة الرموز التالية:

⚠ تحذير	يدل هذا الرمز على التحذيرات. لتفادي التعرض إلى أي إصابة ممكنة، برجاء قراءة كافة التحذيرات قبل استخدام منتج نيكون هذا.
⚠ تنبيه	يدل هذا الرمز على التنبيهات. لتفادي إلحاق الضرر بمنتج نيكون الخاص بك، يرجى قراءة جميع التنبيهات قبل استخدام الأداة.

⚠ **تحذير**

- **لا تفك المنتج.** لمس الأجزاء الداخلية للمنتج قد يؤدي إلى التعرض للإصابة. في حالة حدوث عطل، يجب إصلاح المنتج على يد فني مؤهل فقط. في حالة تعرض المنتج للكسر وظهور أجزائه الداخلية نتيجة لسقوط أو حادث آخر، انزع البطارية الخاصة بالكاميرا و/أو محول التيار المتردد وتوجه بالمنتج إلى مركز خدمة نيكون معتمد للفحص.
- **اغلق الكاميرا مباشرة في حالة حدوث عطل في المنتج.** في حالة ملاحظة انبعاث دخان أو رائحة غير عادية من الكاميرا، افصل محول التيار المتردد وانزع البطارية في الحال. يجب توخي الحذر لتجنب الإصابة بحروق. قد يؤدي الاستمرار في الاستخدام إلى نشوب حريق أو التعرض للإصابة. بعد إزالة البطارية من الكاميرا، توجه بالكاميرا إلى مركز خدمة نيكون معتمد للفحص.
- **حافظ على الوحدة جافة.** يمكن أن يتسبب غمر الوحدة أو تعريضها للماء (بما في ذلك الأمطار) إلى نشوب حريق أو صدمة كهربية.
- **لا تستخدم الوحدة وسط غازات قابلة للاشتعال.** لا تستخدم أدوات إلكترونية وسط غازات قابلة للاشتعال. حيث قد يؤدي ذلك إلى الانفجار أو نشوب حريق.
- **لا تصوب الفلاش نحو قائد سيارة.** عدم اتباع هذه التنبيهات قد يتسبب في وقوع حوادث.
- **انتبه عند استخدام الفلاش.**
  - استخدام الكاميرا مع الفلاش بالقرب من البشرة أو أشياء أخرى قد يتسبب في نشوب حريق أو الإصابة بحروق.
  - استخدام الفلاش بالقرب من عين شخص قد يسبب عدم القدرة على الإبصار. يجب توخي الحذر بشكل خاص عند تصوير الرضع. حيث يجب أن يكون الفلاش على مسافة لا تقل عن متر من الهدف.
- **تحفظ بعيد عن متناول الأطفال.** الأجزاء الصغيرة تشكل خطر الاختناق. في حال ابتلاع طفل لأي جزء من هذه الوحدة، يرجى استشارة الطبيب على الفور.

⚠ **تنبيه**

- **لا تلمسها بأيدي مبتلة.** عدم اتباع هذا التنبيه قد يتسبب في التعرض إلى صدمة كهربية.
- **تحفظ بعيد عن متناول الأطفال.** عدم اتباع هذا التنبيه قد يتسبب في حدوث إصابة، بما في ذلك صدمة كهربية قد تنتج عن لعق المنتج.
- **لا تعرض الوحدة لصدمات عنيفة.** عدم اتباع هذا التنبيه قد يُتلف الأجزاء الداخلية أو يحطم الغطاء أو يتسبب في نشوب حريق.
- **لا تعرض المنتج للمواد الطاردة للحشرات أو الكحول أو مخفف الدهان أو المواد الكيميائية الطيارة الأخرى أو تخزينه مع كرات النفثالين أو زيت الكافور المقاوم للعثة.** عدم اتباع هذا التنبيه قد يتسبب في كسر الغطاء البلاستيكي، ما قد ينتج عنه نشوب حريق أو صدمة كهربية.

أجزاء وحدة فلاش Speedlight (الشكل 1)

1	ضوء التقاط الصورة	7	تدريج زاوية تدوير رأس الفلاش
2	رأس الفلاش	8	مؤشر حالة الفلاش (أحمر)
3	موصلات الإشارة	9	مؤشر حالة ضوء التقاط الصورة (أخضر)
4	قاعدة التركيب	10	مفتاح الطاقة
5	مسمار قفل	11	تحرير المثبت
6	تدريج زاوية إمالة رأس الفلاش	12	غطاء قاعدة التركيب

التركيب والفك

■ **تركيب وحدة فلاش Speedlight**

1. اغلق الكاميرا ووحدة SB-N5 وانزع غطاء منفذ كمالية متعددة.
2. انزع غطاء قاعدة التركيب من الوحدة SB-N5 (الشكل 2).
3. أدخل قاعدة التركيب في منفذ كمالية متعددة (الشكل 3)، حتى تستقر القاعدة ويصدر عنها صوت نقرة ويغلق قفل التثبيت بحيث يثبت وحدة فلاش Speedlight على الكاميرا.

■ **فك وحدة فلاش Speedlight**

1. اغلق الكاميرا ووحدة SB-N5.
2. مع الحفاظ على زر تحرير المثبت في وضع الفتح، انزع الوحدة SB-N5 من منفذ كمالية متعددة للكاميرا (الشكل 4). **لا تستخدم القوة.** ركب غطاء قاعدة التركيب مرة أخرى في حالة عدم استخدام الوحدة SB-N5.

العناية بالمنتج

■ **التنظيف**

- استخدم منفاخ هواء للتخلص من الأتربة المتراكمة والنسالة، ثم امسحها برفق بقطعة قماش ناعمة جافة. بعد استخدام الوحدة SB-N5 على الشاطئ أو الساحل، تخلص من الرمال أو الأملاح باستخدام قطعة قماش مبللة قليلا بماء مقطر ثم جفف الوحدة بالكامل بمسحها برفق بقطعة قماش جافة.
- تحتوي الوحدة SB-N5 على قدر كبير من الإلكترونيات الدقيقة. لا تعرض الوحدة لصدمة أو اهتزاز.

■ **التخزين**

لتفادي تكون عفن أو فطريات، خزن الوحدة في مكان جاف جيد التهوية. أخرج الوحدة SB-N5 من التخزين مرة كل شهر وشغل الفلاش مرتين أو ثلاثة للحفاظ على المكثف من التلف. لا تخزن الوحدة مع كرات الكافور أو كرات العثة أو في الأماكن:

- القريبة من معدات تصدر مجالات كهرومغناطيسية قوية.
- المعرضة لدرجات حرارة مرتفعة التي قد تؤدي إلى تلف الوحدة، على سبيل المثال بجانب سخان أو في سيارة مغلقة أثناء يوم حار

■ **الاستخدام**

- التغيرات المفاجئة في درجة الحرارة، مثل تلك التي تحدث عند الدخول أو الخروج من مباني بها أجهزة تدفئة في يوم بارد، قد يتسبب تكثف بخار الماء داخل الكاميرا. لتفادي التكثيف، ضع الجهاز في حقيبة بلاستيكية أو علبة مغلقة قبل التعريض للتغيرات المفاجئة في درجة الحرارة.
- لا تستخدم الوحدة بالقرب من معدات تصدر مجالات كهرومغناطيسية قوية، مثل أبراج البث أو كابلات الضغط العالي. عدم اتباع هذا التنبيه قد يتسبب في إتلاف الوحدة.

المواصفات

التركيب الإلكتروني	ترانزستور تلقائي ثنائي القطبية ببوابة معزولة (IGBT) ودائرة كهربية مسلسلة
الكاميرات المدعومة	الكاميرات التي يمكن تبديل عدساتها والتي لها منفذ كمالية متعددة
رقم الدليل (20 °م)	8.5 (ISO 100، متر)، 12 (ISO 200، متر)
نطاق الفلاش الفعال (i-TTL)	0.6 متر إلى 20 متر (يختلف حسب حساسية ISO وزاوية الانعكاس وفتحة العدسة)
أوضاع التحكم في الفلاش المدعومة	i-TTL، يدوي
الخيارات المتاحة باستخدام أوامر تحكم الكاميرا	• **وضع الفلاش**: فلاش ملء (مزامنة الستارة الأمامية)، ستارة أمامية مع مزامنة بطيئة، مزامنة ستارة خلفية، ستارة خلفية مع مزامنة بطيئة • **وضع التحكم بالفلاش**: i-TTL، يدوي • **تعويض الفلاش**
زاوية الانعكاس	• **رأسي**: يمكن تدوير الفلاش حتى 90° من الوضع الأفقي مع وقفات بحيث يمكن توجيه الفلاش إلى الأعلى مباشرة وبزاوية 60° و 75° و 90° • **أفقي**: 180° لليمين حتى 180° لليسار، مع وقفات بحيث يمكن توجيه الفلاش إلى الأمام مباشرة وبزاوية 30° و 60° و 75° و 90° و 120° و 150° و 180°
تشغيل وإغلاق الوحدة	يستخدم مفتاح الطاقة لتشغيل أو إغلاق الوحدة SB-N5
مؤشر حالة الفلاش	يضيء عند اكتمال الشحن مؤشر تحذير: يومض (راجع الدليل المرجعي الخاص بالكاميرا لمزيد من المعلومات)
ضوء التقاط الصورة	عند استخدام الوحدة SB-N5 مع كاميرات متوافقة، يضيء لمدة ست ثوان تقريبا أثناء التخزين في وضع اختيار صورة أنيقة ووضع لقطة متحركة
مؤشر حالة ضوء التقاط الصورة	يضيء ليشير إلى أنه يمكن استخدام ضوء التقاط الصورة
مدة الفلاش	يضيء حتى 1/4000 ث عند الإضاءة بأقصى طاقة
خيارات أخرى	قاطع كهربي حراري يمكن تحديث البرنامج الثابت من خلال الكاميرا
الأبعاد (عرض × ارتفاع × عمق)	50 × 70.5 × 40.5 مم تقريبا
الوزن	تقريبا 70 جم (SB-N5 فقط)
الإكسسوارات المرفقة	حقيبة خفيفة SS-N5، غطاء قاعدة التركيب BS-N2000

المواصفات قابلة للتغيير بدون إخطار. لن تتحمل نيكون مسئولية الأضرار التي قد تنجم عن أي أخطاء قد ترد في هذا الكتيب.

© 2011 Nikon Corporation